Section2.1.5

One-unit System -BS Series

整体式系统-BS系列

此系统全螺纹连接，喷嘴、分流板、以及接线盒等形成一个单元体,方便、快捷的完成热流道系统的安装、维修。

This system abandons the traditional connection methods. The entire system was threaded connected; nozzles manifold, and junction boxes form a unit which ensures the installation and maintenance conveniently.

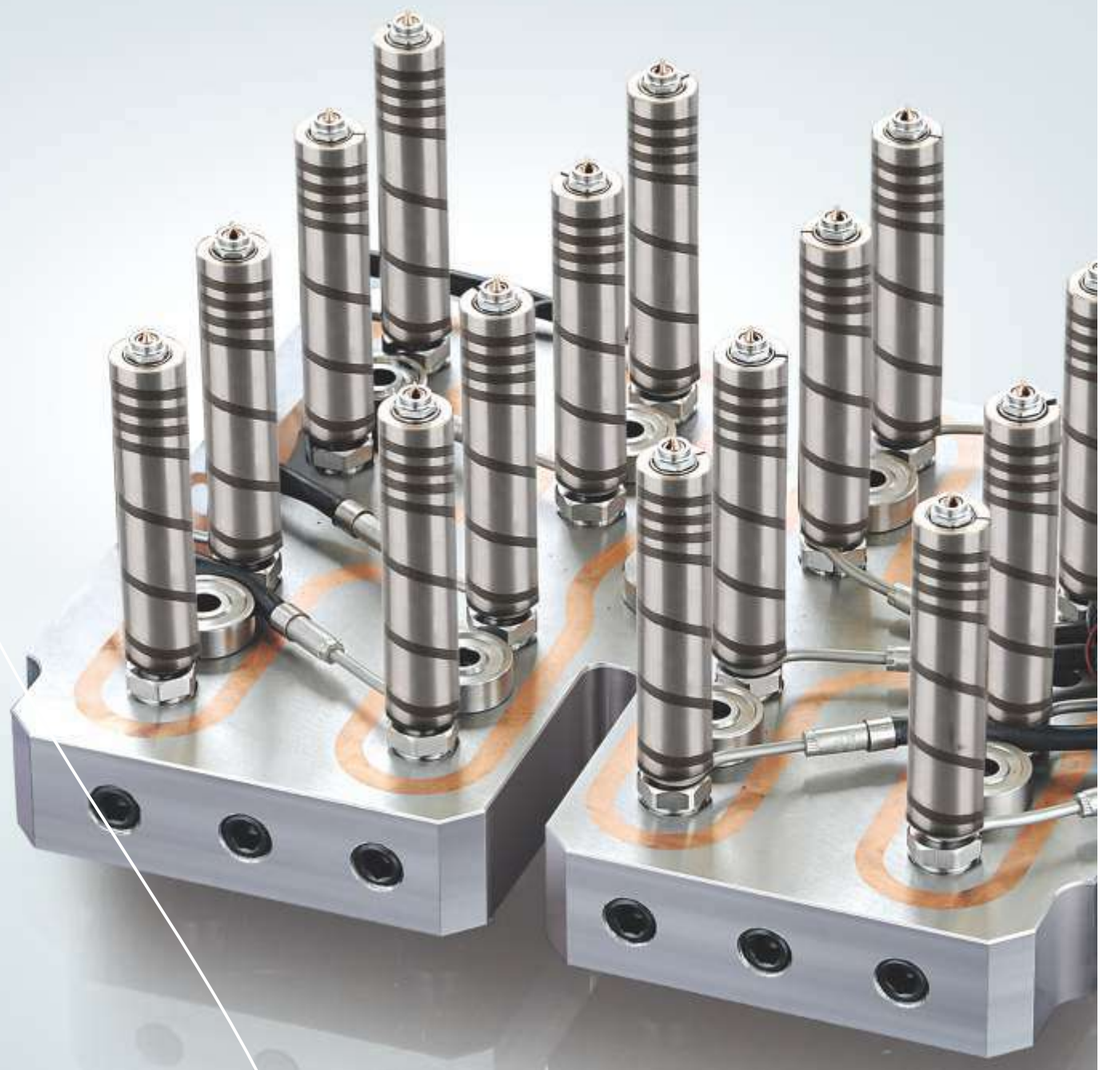

One-unit system -BS series

整体式系统-BS系列点浇口喷嘴-BSET 系列

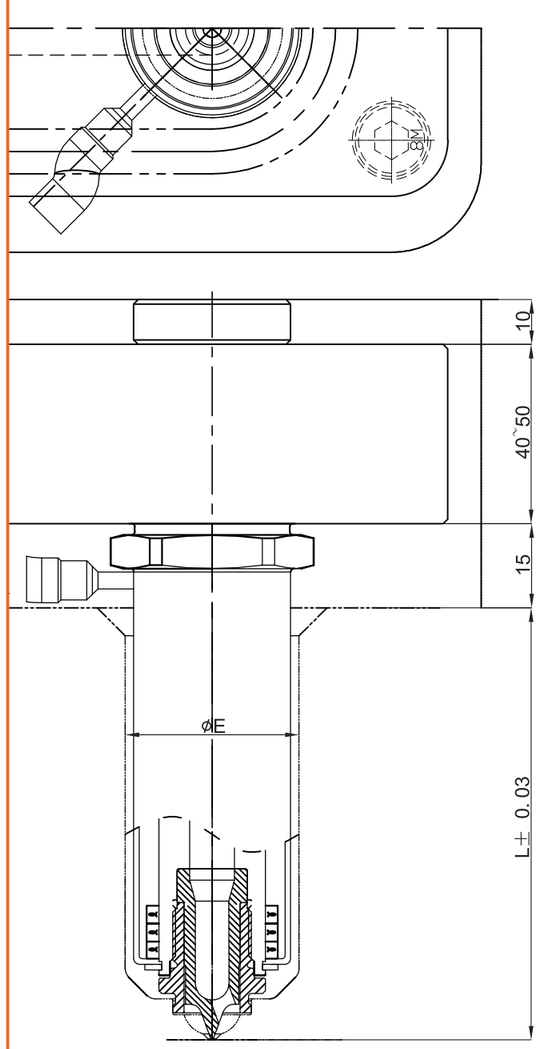

热咀特点:

- 此热咀内含有高硬度嘴芯，具有高耐磨性；
- 热咀温度控制准确，不会有冷料堵塞浇口的现象；
- 产品浇口痕迹小，适用于多腔同时进胶，短周期和高速注塑；
- 由于浇口选用尺寸小，射胶量小，所以不太适合大件产品；

应用范围:

- 适用于绝大多数塑胶材料；
- 成功使用在瓶盖、日用品、手机、小家电、 CD 盒、医疗包装等产品；

应用塑料:

- PE\PP\PS\PC\SB\ABS\SAN\POM\PMMA 等；

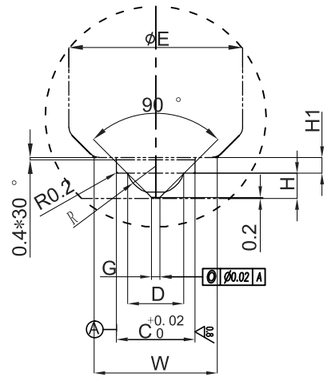

规格	øC	øD	øE	øG	W	R	H	H1
BSET19	14	10	31	1. 5	22	5. 25	4. 5	2. 8
BSET25	20	14. 9	38	2	29. 8	8	6. 5	4
BSET32	25	20. 1	48	2. 5	35. 2	10. 8	8. 5	4

注：热嘴长度 L 可以根据客户要求，定制任意长度

SURE®
SHAPING EXCELLENCE

One-unit system -BS series
整体式系统-BS系列点浇口喷嘴-BSETI系列(易换色)

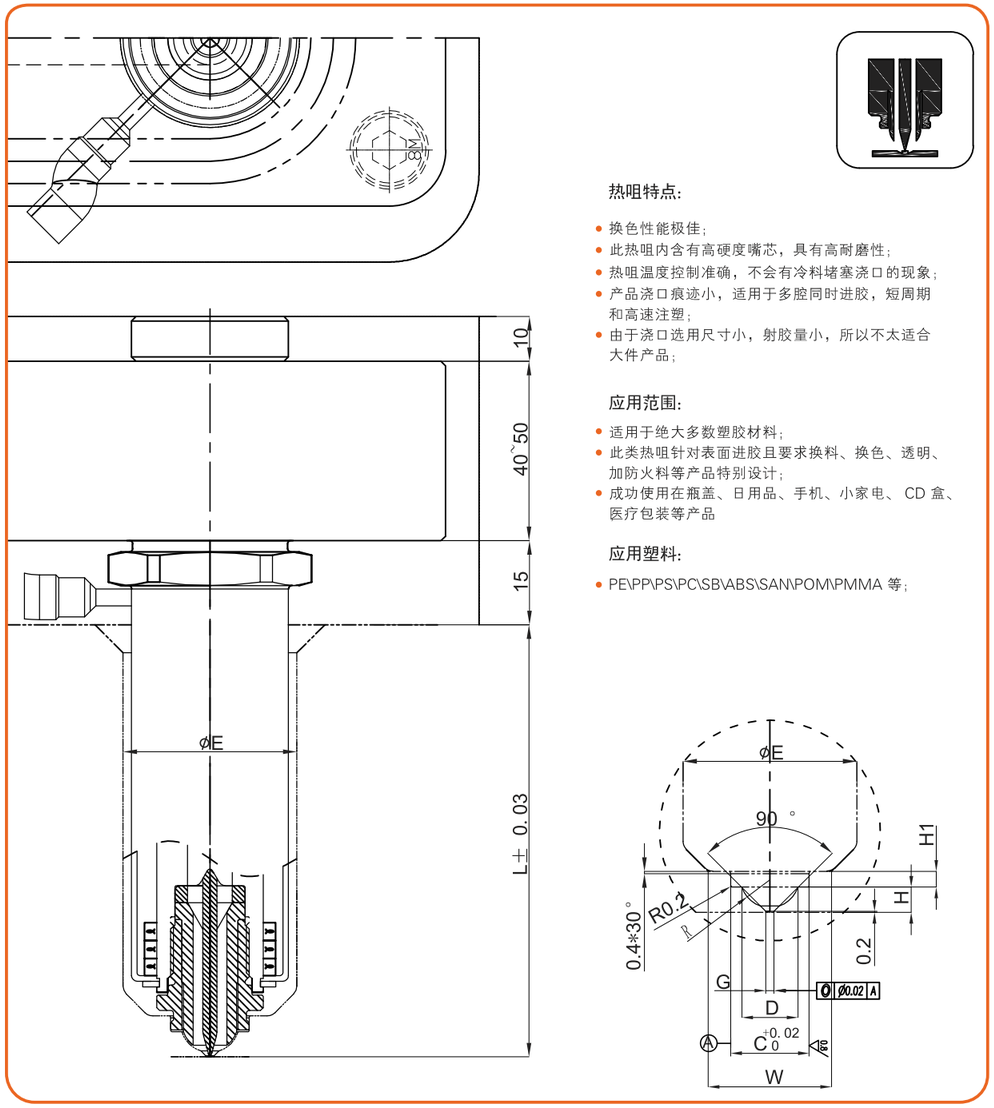

热咀特点:

- 换色性能极佳;
- 此热咀内含有高硬度嘴芯，具有高耐磨性;
- 热咀温度控制准确，不会有冷料堵塞浇口的现象;
- 产品浇口痕迹小，适用于多腔同时进胶，短周期和高速注塑;
- 由于浇口选用尺寸小，射胶量小，所以不太适合大件产品;

应用范围:

- 适用于绝大多数塑胶材料;
- 此类热咀针对表面进胶且要求换料、换色、透明、加防火料等产品特别设计;
- 成功使用在瓶盖、日用品、手机、小家电、 CD 盒、医疗包装等产品

应用塑料:

- PE\PP\PS\PC\SB\ABS\SAN\POM\PMMA 等;

规格	øC	øD	øE	øG	W	R	H	H1
BSETI19	14	10	31	1. 5	22	5. 25	4. 5	2. 8
BSETI25	20	14. 9	38	2	29. 8	8	6. 5	4
BSETI32	25	20. 1	48	2. 5	35. 2	10. 8	8. 5	4

注：热嘴长度 L 可以根据客户要求，定制任意长度

One-unit system -BS series
整体式系统-BS系列平面点浇口喷嘴-BSETB系列

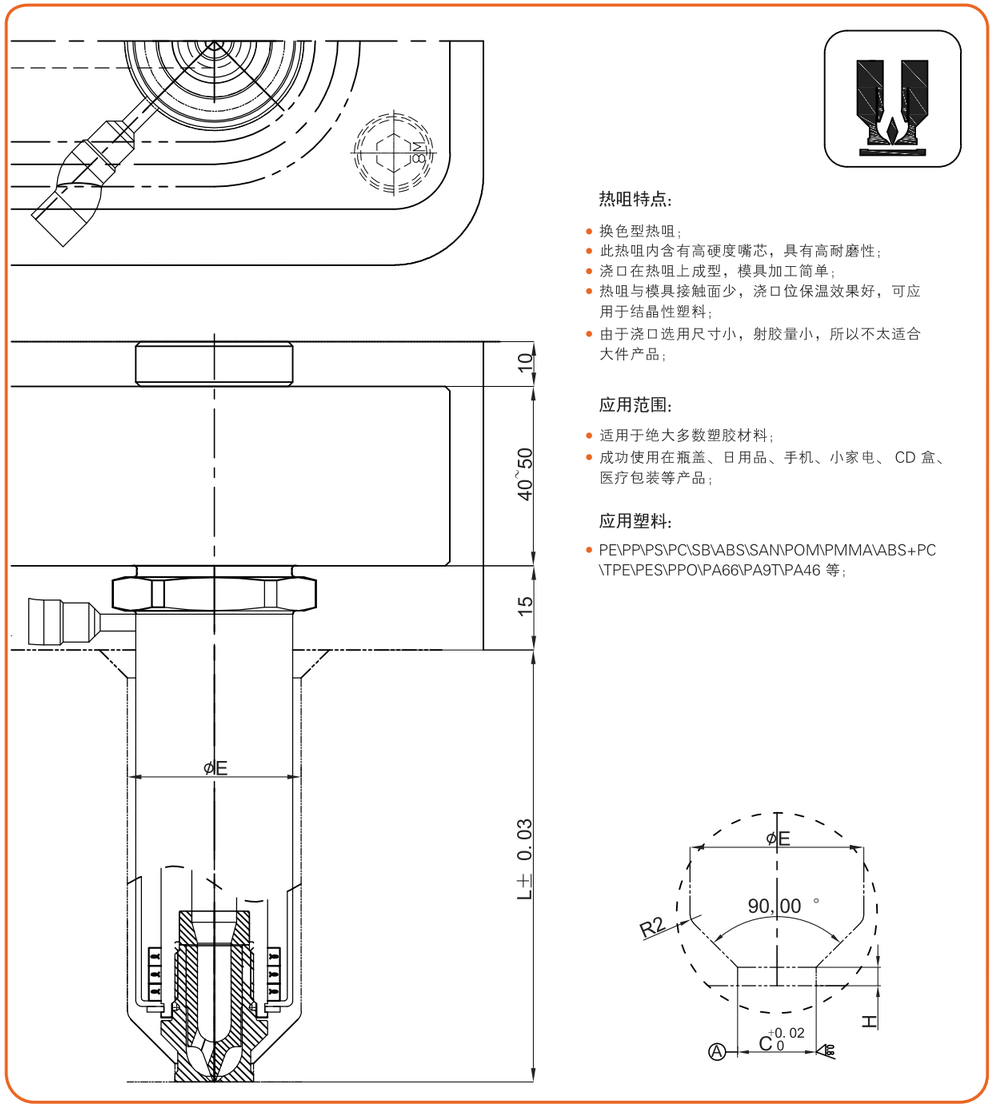

热咀特点:

- 换色型热咀;
- 此热咀内含有高硬度嘴芯，具有高耐磨性;
- 浇口在热咀上成型，模具加工简单;
- 热咀与模具接触面少，浇口位保温效果好，可应用于结晶性塑料;
- 由于浇口选用尺寸小，射胶量小，所以不太适合大件产品;

应用范围:

- 适用于绝大多数塑胶材料;
- 成功使用在瓶盖、日用品、手机、小家电、 CD 盒、医疗包装等产品;

应用塑料:

- PE\PP\PS\PC\SB\ABS\SAN\POM\PMMA\ABS+PC\TPE\PES\PPO\PA66\PA9T\PA46 等;

规格	øC	øE	øF	øG	H
BSETB19	14	31	38	1. 5	3. 3
BSETB25	20	38	45	2	4
BSETB32	25	48	56	2. 5	4

注：热嘴长度 L 可以根据客户要求，定制任意长度

SURE®
SHAPING EXCELLENCE

One-unit system -BS series
整体式系统-BS系列深腔点浇口喷嘴-BSETL系列

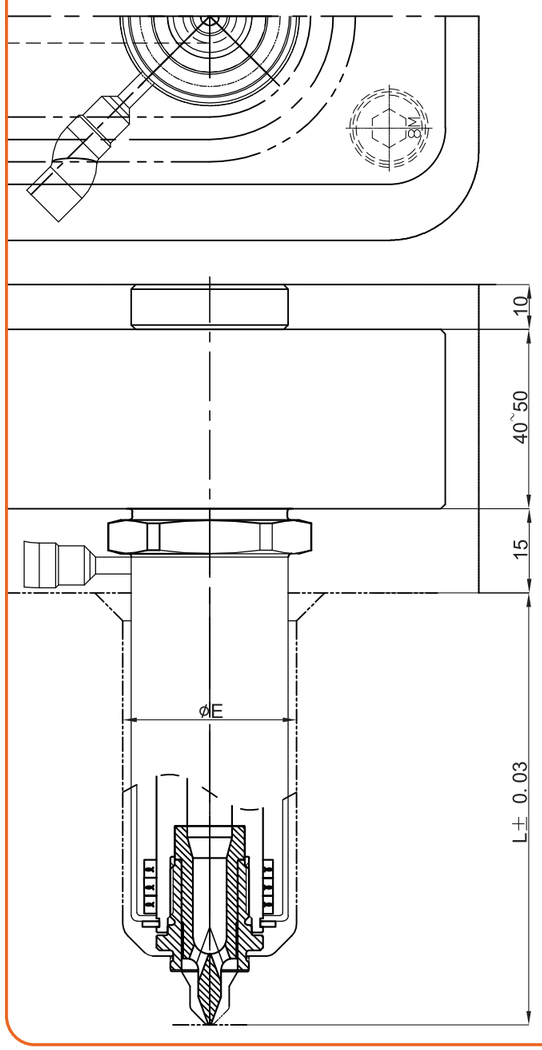

热咀特点:

- 加长型热咀;
- 适用于浇口区域位置小或较深的产品;
- 产品浇口痕迹小，外观漂亮;
- 由于喷嘴芯较长，所以产品应用范围有限;

应用范围:

- 适用于位置比较小的产品;
- 成功使用在倒装进胶的瓶盖、日用品、医疗包装等产品;

应用塑料:

- PE\PP\PS\SAN\ABS 等;

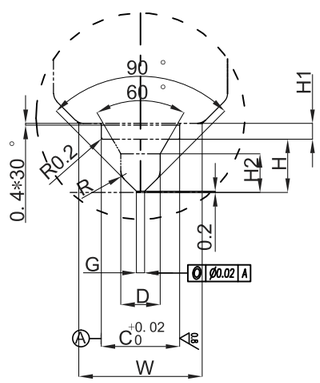

规格	øC	øD	øE	øG	R	L1	L2
BSETL19	14	10	31	1. 5	5. 25	4. 5	2. 8
BSETL25	20	14. 9	38	2	8	6. 5	4
BSETL32	25	20. 1	48	2. 5	10. 8	8. 5	4

注：热嘴长度 L 可以根据客户要求，定制任意长度

One-unit system -BS series
整体式系统-BS系列大水口喷嘴-BSHSE系列

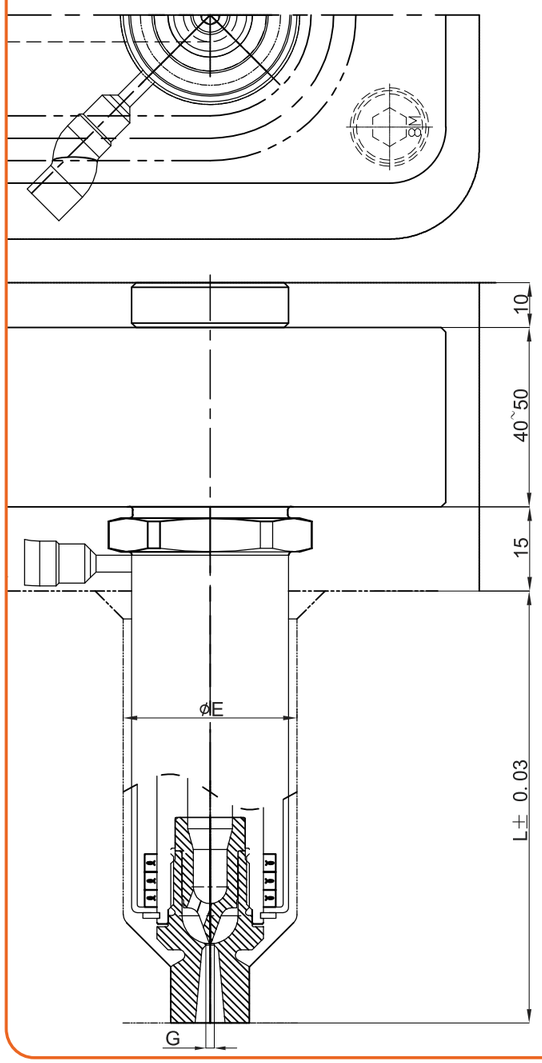

热咀特点:

- 有一段很短的料柄，流动阻力小;
- 换色性能佳;
- 出胶量大，成型周期短，压力小;
- 安装操作简单，易维护，配件性能好;

应用范围:

- 适用绝大数塑胶材料;
- 成功使用在倒装进胶的瓶胚、日用品、电器等产品;

应用塑料:

- PC\PC+ABS\PP\PE\PS\PES\ABS\PEI\SAN\TPE\TPU\PPO\PMMA

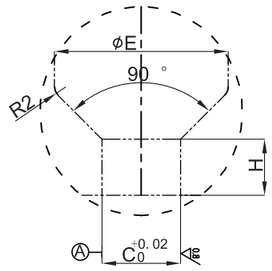

规格	øC	øE	øG	H
BSHSE19	14	31	1. 5	10
BSHSE25	20	38	2	12
BSHSE32	24	48	2. 5	15

注：热嘴长度 L 可以根据客户要求，定制任意长度

One-unit system -BS series
整体式系统-BS系列大水口喷嘴-BSHSO系列(易换色)

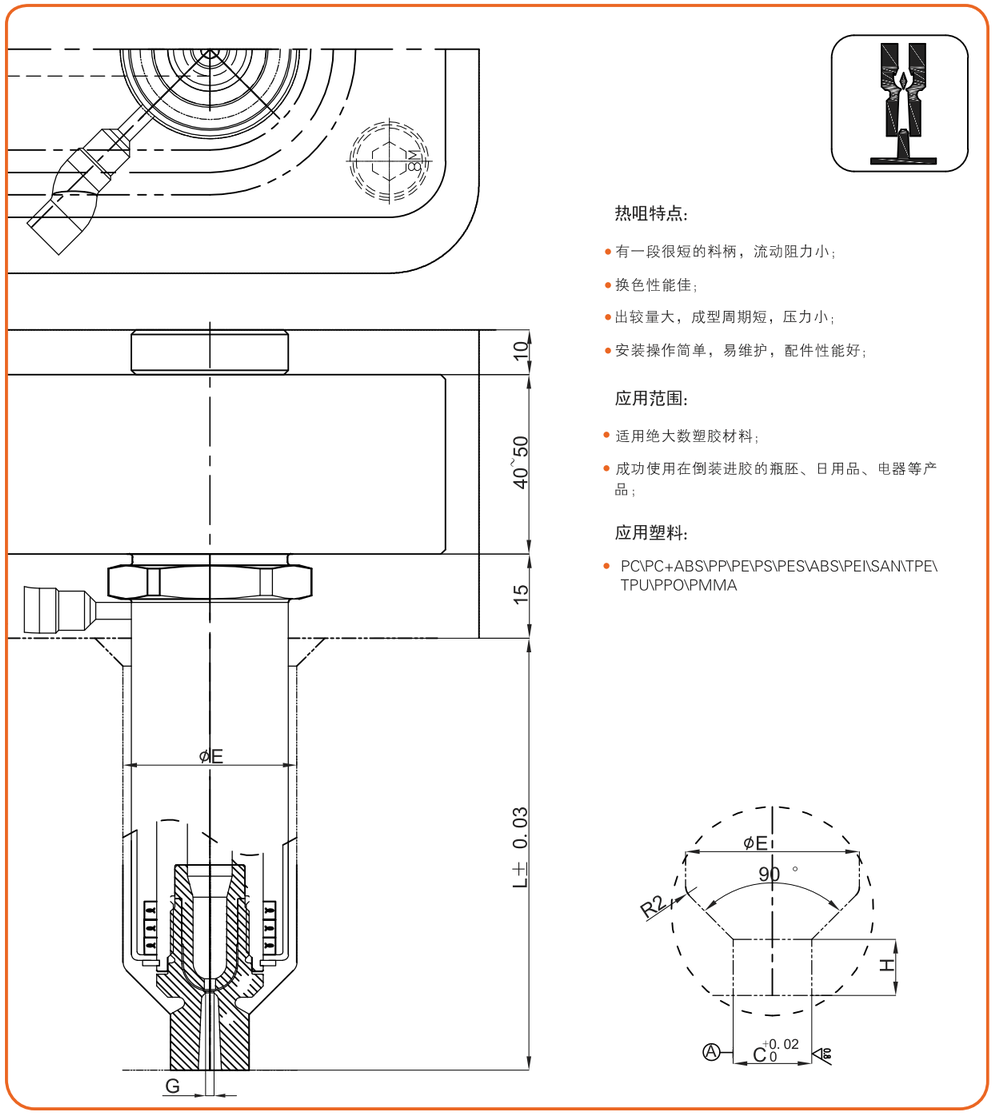

热咀特点:

- 有一段很短的料柄，流动阻力小;
- 换色性能佳;
- 出较量大，成型周期短，压力小;
- 安装操作简单，易维护，配件性能好;

应用范围:

- 适用绝大数塑胶材料;
- 成功使用在倒装进胶的瓶胚、日用品、电器等产品;

应用塑料:

- PC\PC+ABS\PP\PE\PS\PES\ABS\PEI\SAN\TPE\TPU\PPO\PMMA

规格	⌀C	⌀E	⌀G	H
BSHSO19	14	31	1. 5	10
BSHSO25	20	38	2	12
BSHSO32	25	48	2. 5	15

注：热嘴长度 L 可以根据客户要求，定制任意长度

Section 2.2.1
Single Valve Gate System-SVG Series
单点针阀系统-SVG 系列

> Appear differents from additional designing, the cylinder body will act as up and down with valve pin.
> The sealant can be prevented thermo conducted from heating ring by air.
> Adopt supirior high-temp proof seal ring by sealtech
> Valve pin and guidance can be located precisively
> Apply for single part.

> 区别于传统设计，活塞缸体带动阀针上下运动
> 密封圈与加热圈之间空气绝热
> 采用司达行优质耐高温密封圈
> 阀针与导向导精准定位
> 适用于单个产品

SURE®
SHAPING EXCELLENCE

Single valve gate system-SVG series
单点普通浇口针阀系统-SVG 25 系列

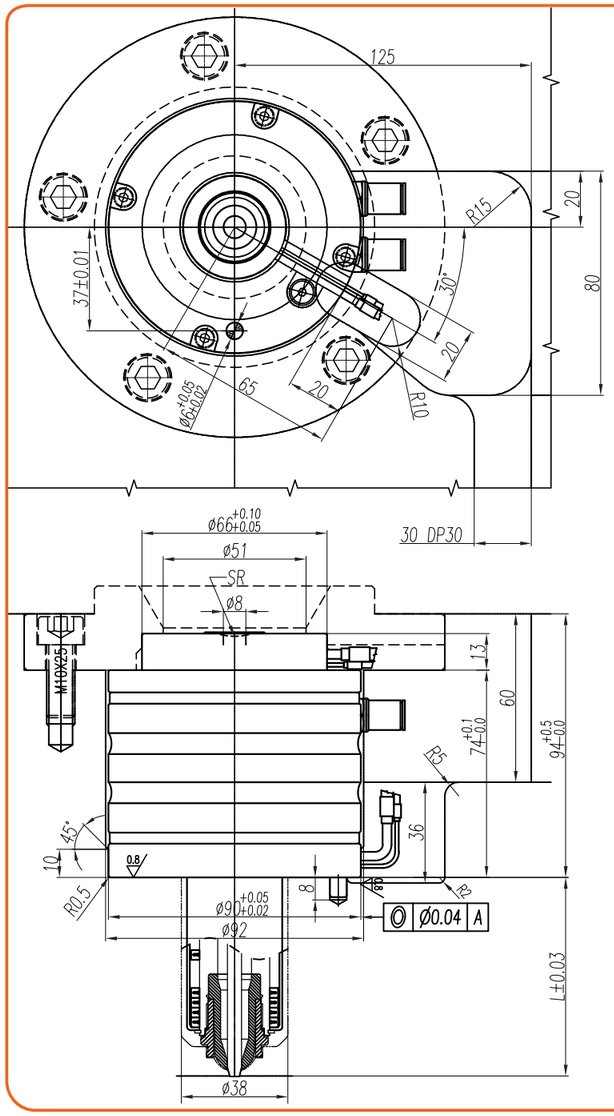

热咀特点:

- 换料、换色性能极佳;
- 产品浇口痕美观，填充效果好;
- 注射量大，压力损失小;

应用范围:

- 适用于所有塑胶材料;
- 成功使用在电视电脑外壳、汽车、手机、家电、等塑胶产品上 ;

应用塑料:

- PC\PC+ABS\PP\PE\PS\PES\ABS\PEI\SAN\TPE\TPU\PPO\PMMA

Part Number	L (mm)	加热器(Heater)	Power-220V
SVG25060	60	SVGHT25060	200W
SVG25080	80	SVGHT25080	250W
----	----	----	----
SVG25200	200	SVGHT25200	600W

注 : 热嘴长度 L 可以根据客户要求 , 定制任意长度

Order Example: 订单举例

SVG25060
- Nozzle Length 喷嘴长度
- Nozzle Size 喷嘴直径
- Gate Type 浇口类型
- Nozzle Type 喷嘴类型

SVG25060
- Heater Length 加热器长度
- Heater Wire Dia 加热器内径
- Heater B 型加热器

Single valve gate system-SVG series
单点平面浇口针阀系统-SVGB 25 系列

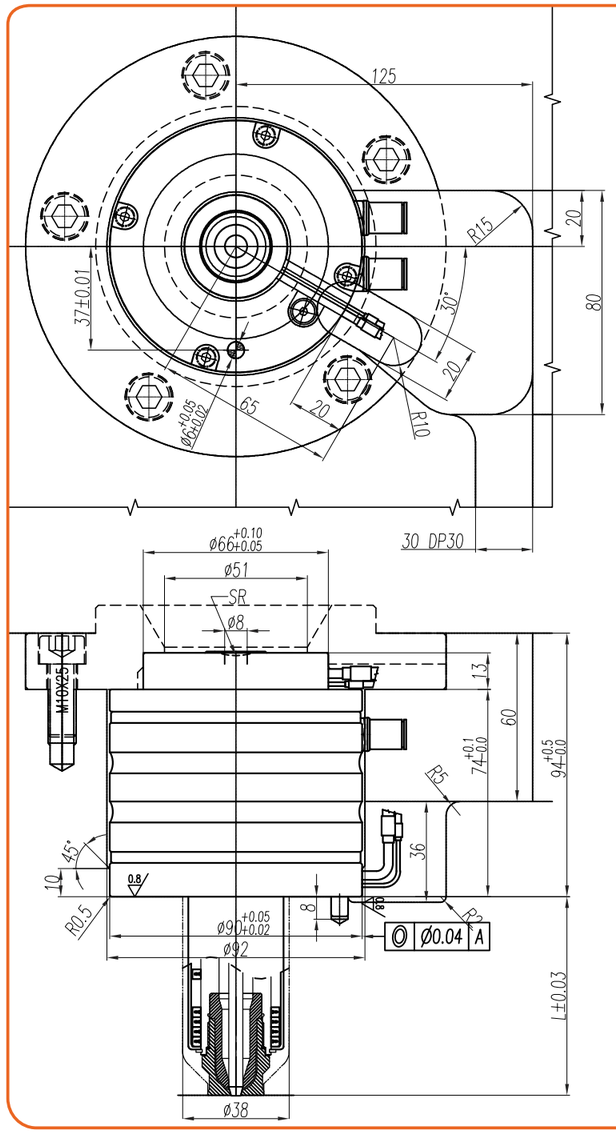

热咀特点:

- 换料、换色性能极佳;
- 热咀与模具接触面少，浇口位保温效果好，可应用于结晶性塑料;
- 产品浇口痕迹小，适用于多腔同时进胶，短周期和高速注塑;
- 由于浇口选用尺寸小，射胶量小，所以不太适合大件产品;

应用范围:

- 适用于绝大多数塑胶材料;
- 成功使用在接插件、灯罩、手机、小家电等产品;

应用塑料:

- PC\PC+ABS\PP\PE\PS\PES\ABS\PEI\SAN\TPE\TPU\PPO\PMMA

Order Example: 订单举例

SVGB25060
- Nozzle Length 喷嘴长度
- Nozzle Size 喷嘴直径
- Gate Type 浇口类型
- Nozzle Type 喷嘴类型

SVGB25060
- Heater Length 加热器长度
- Heater Wire Dia 加热器内径
- Heater B 型加热器

Part Number	L (mm)	加热器(Heater)	Power-220V
SVGB25060	60	SVGBHT25060	200W
SVGB25080	80	SVGBHT25080	250W
----	----	----	----
SVGB25200	200	SVGBHT25200	600W

注 : 热嘴长度 L 可以根据客户要求 , 定制任意长度

SURE®
SHAPING EXCELLENCE

Single valve gate system-SVG series
单点大水口针阀系统-SVGX 25 系列

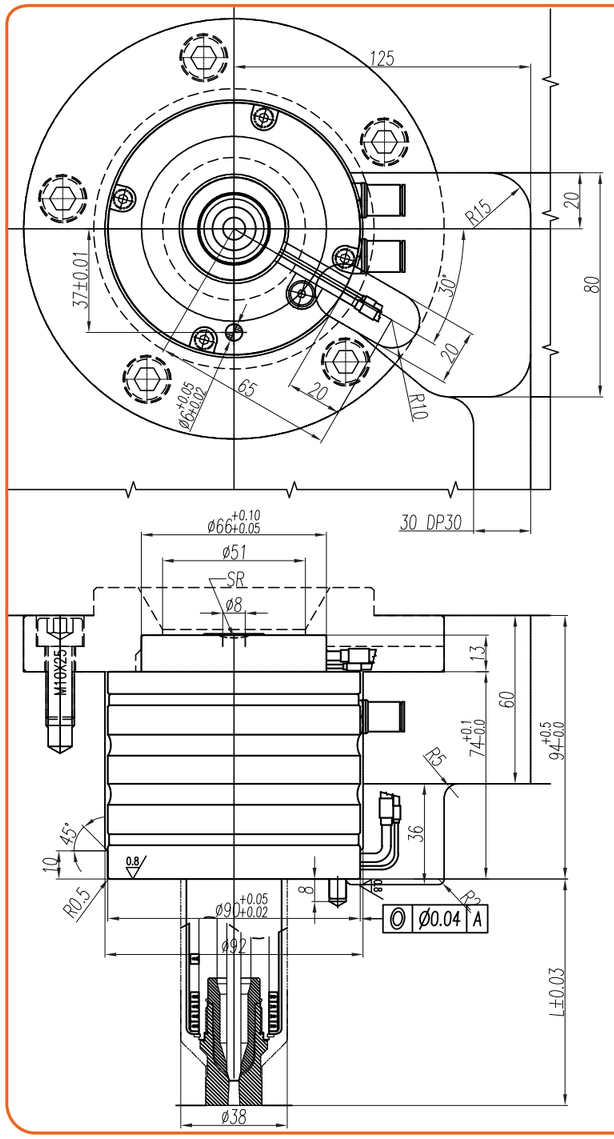

热咀特点:

- 换料、换色性能极佳;
- 热咀与模具接触面少，浇口位保温效果好，可应用于结晶性塑料;
- 产品浇口痕迹小，适用于多腔同时进胶，短周期和高速注塑;
- 由于浇口选用尺寸小，射胶量小，所以不太适合大件产品;

应用范围:

- 适用于绝大多数塑胶材料;
- 成功使用在接插件、灯罩、手机、小家电等产品;

应用塑料:

- PC\PC+ABS\PP\PE\PS\PES\ABS\PEI\SAN\TPE\TPU\PPO\PMMA

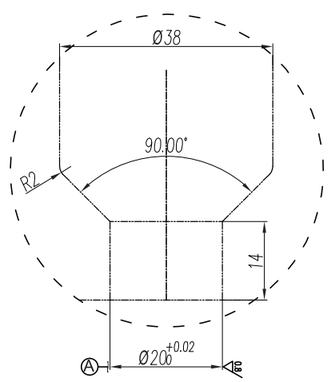

Part Number	L (mm)	加热器(Heater)	Power-220V
SVGX25060	60	SVGXHT25060	200W
SVGX25080	80	SVGXHT25080	250W
----	----	----	----
SVGX25200	200	SVGXHT25200	600W

注：热嘴长度 L 可以根据客户要求，定制任意长度

Order Example: 订单举例

SVGX25060
- Nozzle Length 喷嘴长度
- Nozzle Size 喷嘴直径
- Gate Type 浇口类型
- Nozzle Type 喷嘴类型

SVGX25060
- Heater Length 加热器长度
- Heater Wire Dia 加热器内径
- Heater B 型加热器

Single valve gate system-SVG series
单点普通浇口针阀系统-SVG 32 系列

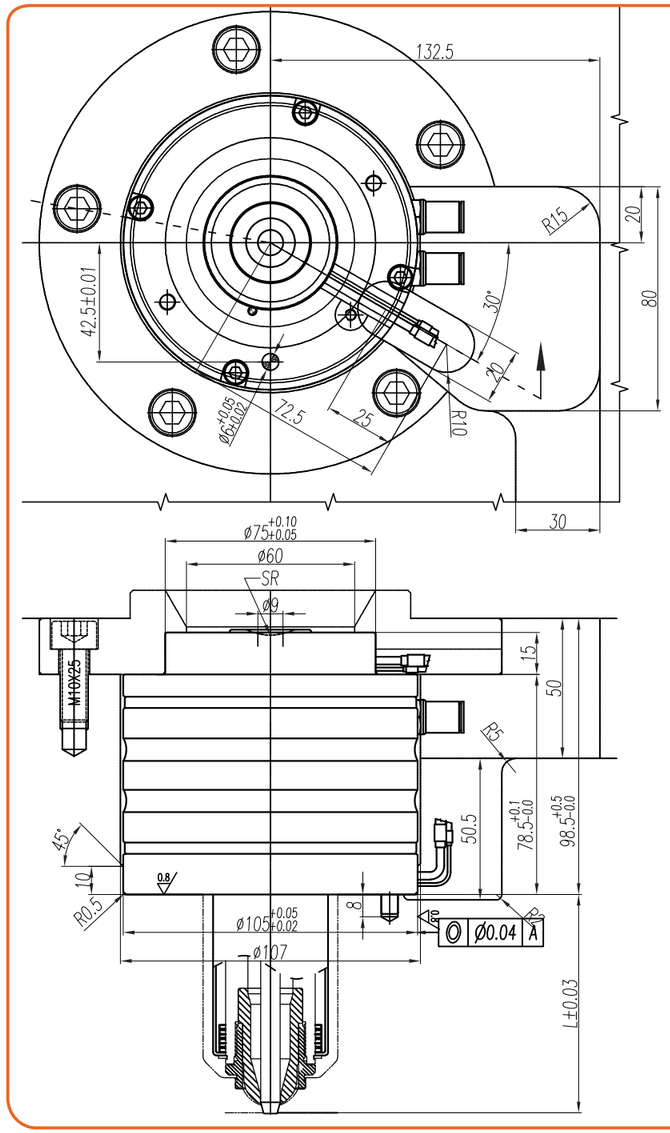

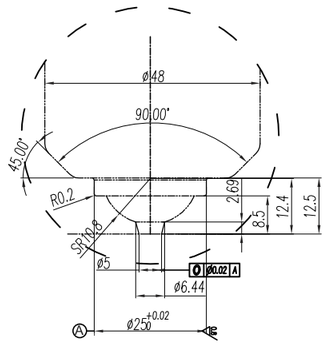

热咀特点:

- 换料、换色性能极佳;
- 产品浇口痕美观，填充效果好;
- 注射量大，压力损失小;

应用范围:

- 适用于所有塑胶材料;
- 成功使用在电视电脑外壳、汽车、手机、家电、等塑胶产品上;

应用塑料:

- PC\PC+ABS\PP\PE\PS\PES\ABS\PEI\SAN\TPE\TPU\PPO\PMMA

Order Example: 订单举例

SVG32060
- Nozzle Length 喷嘴长度
- Nozzle Size 喷嘴直径
- Gate Type 浇口类型
- Nozzle Type 喷嘴类型

SVG32060
- Heater Length 加热器长度
- Heater Wire Dia 加热器内径
- Heater B 型加热器

Part Number	L (mm)	加热器(Heater)	Power-220V
SVG32060	60	SVGHT32060	200W
SVG32080	80	SVGHT32080	250W
----	----	----	----
SVG32200	200	SVGHT32200	600W

注：热嘴长度 L 可以根据客户要求，定制任意长度

SURE®
SHAPING EXCELLENCE

Single valve gate system-SVG series
单点平面浇口针阀系统-SVGB32 系列

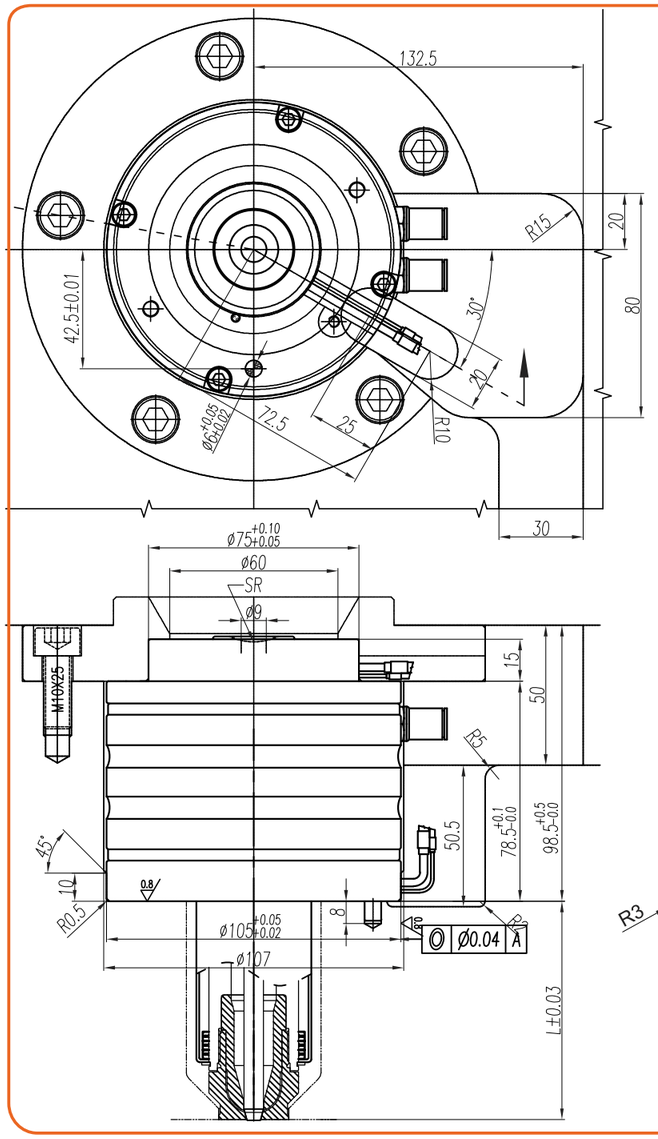

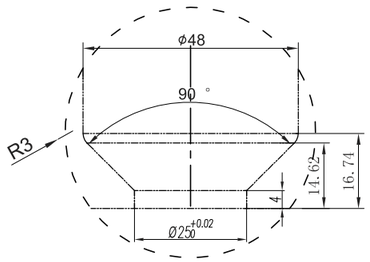

热咀特点:

- 换料、换色性能极佳;
- 产品浇口痕美观，填充效果好;
- 注射量大，压力损失小;

应用范围:

- 适用于所有塑胶材料;
- 成功使用在电视电脑外壳、汽车、手机、家电、等塑胶产品上;

应用塑料:

- PC\PC+ABS\PP\PE\PS\PES\ABS\PEI\SAN\TPE\TPU\PPO\PMMA

Part Number	L (mm)	加热器(Heater)	Power-220V
SVGB32060	60	SVGBHT32060	200W
SVGB32080	80	SVGBHT32080	250W
----	----	----	----
SVGB32200	200	SVGBHT32200	600W

注：热嘴长度 L 可以根据客户要求，定制任意长度

Order Example: 订单举例

SVGB32060
- Nozzle Length 喷嘴长度
- Nozzle Size 喷嘴直径
- Gate Type 浇口类型
- Nozzle Type 喷嘴类型

SVGB32060
- Heater Length 加热器长度
- Heater Wire Dia 加热器内径
- Heater B 型加热器

Single valve gate system-SVG series
单点大水口针阀系统-SVGX32系列

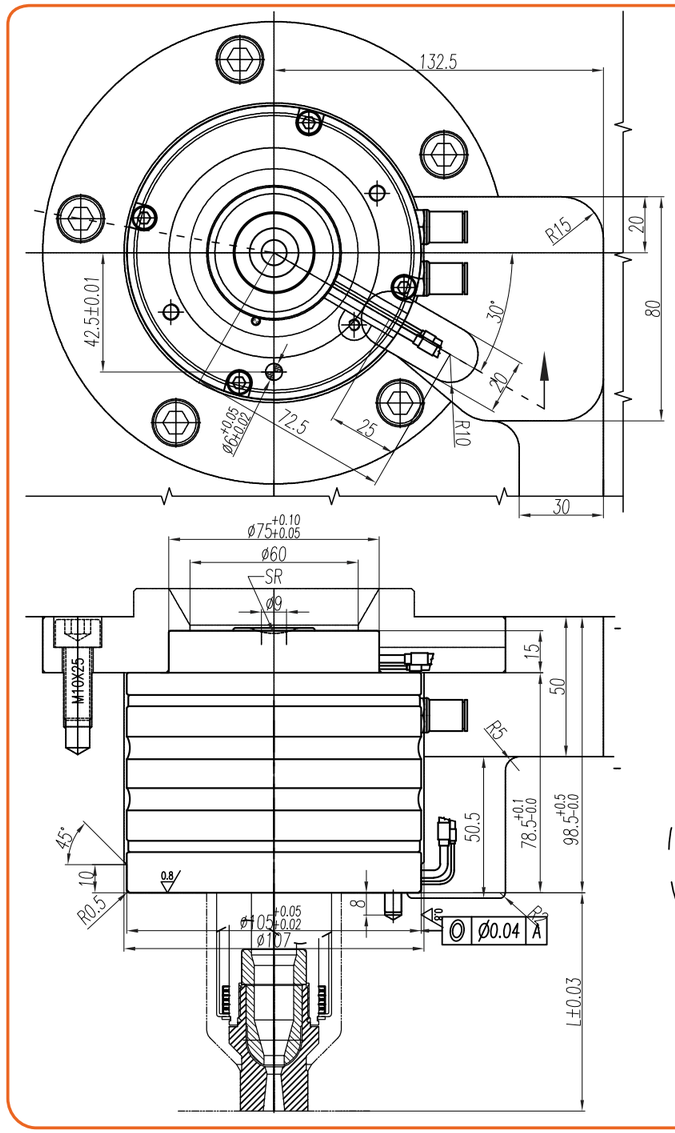

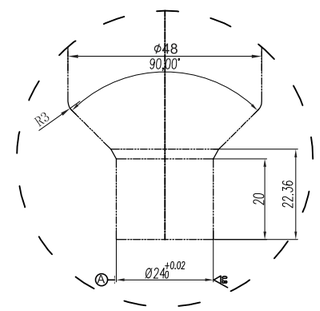

热咀特点:

- 换料、换色性能极佳;
- 产品浇口痕美观，填充效果好;
- 注射量大，压力损失小;

应用范围:

- 适用于所有塑胶材料;
- 成功使用在电视电脑外壳、汽车、手机、家电、等塑胶产品上;

应用塑料:

- PC\PC+ABS\PP\PE\PS\PES\ABS\PEI\SAN\TPE\TPU\PPO\PMMA

Order Example: 订单举例

SVGX32060
- Nozzle Length 喷嘴长度
- Nozzle Size 喷嘴直径
- Gate Type 浇口类型
- Nozzle Type 喷嘴类型

SVGX32060
- Heater Length 加热器长度
- Heater Wire Dia 加热器内径
- Heater B 型加热器

Part Number	L (mm)	加热器(Heater)	Power-220V
SVGBX32060	60	SVGBXHT32060	200W
SVGBX32080	80	SVGBXHT32080	250W
----	----	----	----
SVGBX32200	200	SVGBXHT32200	600W

注：热嘴长度 L 可以根据客户要求，定制任意长度

Section 2.2.2

Standard Valve Gate System-VB Series
标准式针阀系统-VB系列

Standard valve gate system-VB series
标准式普通针阀系统-VBET系列

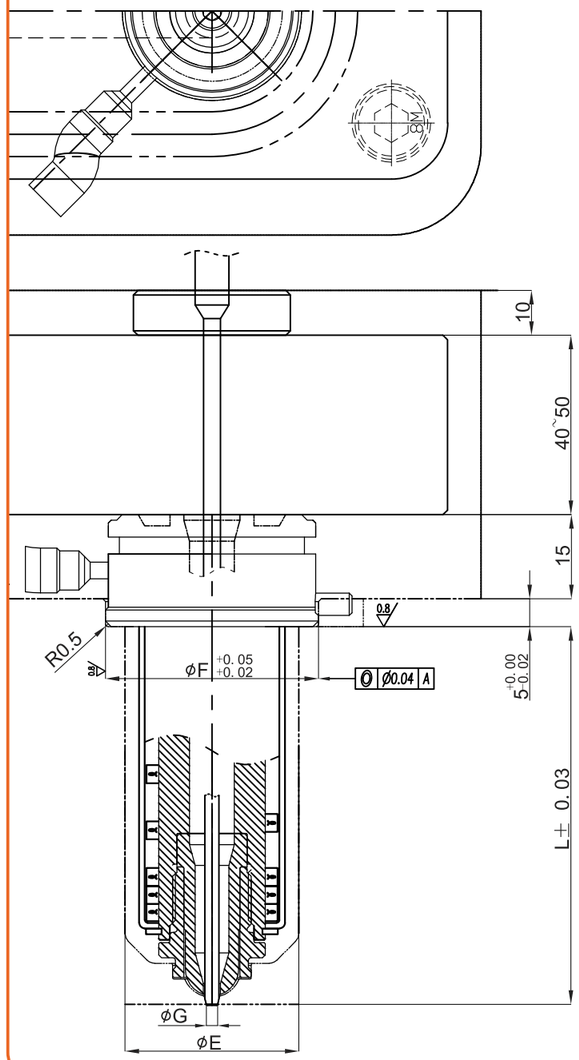

热咀特点:

- 有一段很短的料柄，流动阻力小；
- 换色性能佳；
- 出胶量大，成型周期短，压力小；
- 安装操作简单，易维护，配件性能好；

应用范围:

- 适用绝大数塑胶材料；
- 成功使用在倒装进胶的瓶胚、日用品、电器等产品；

应用塑料:

- PC\PC+ABS\PP\PE\PS\PES\ABS\PEI\SAN\TPE\TPU\PPO\PMMA

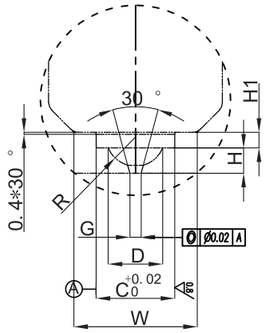

规格	⌀C	⌀D	⌀E	⌀F	⌀G	W	R	H	H1
VBET13	9	6. 9	25	32	1. 5	15	3. 5	3. 5	2
VBET19	14	10	31	38	2	22	5. 25	4. 5	2. 8
VBET25	20	14. 9	38	45	3. 5	29. 8	8	6. 5	4
VBET32	25	20. 1	48	56	5	35. 2	10. 8	8. 5	4

注：热嘴长度 L 可以根据客户要求，定制任意长度

SURE®
SHAPING EXCELLENCE

Standard valve gate system-VB series
标准式平面针阀系统-VBETB系列

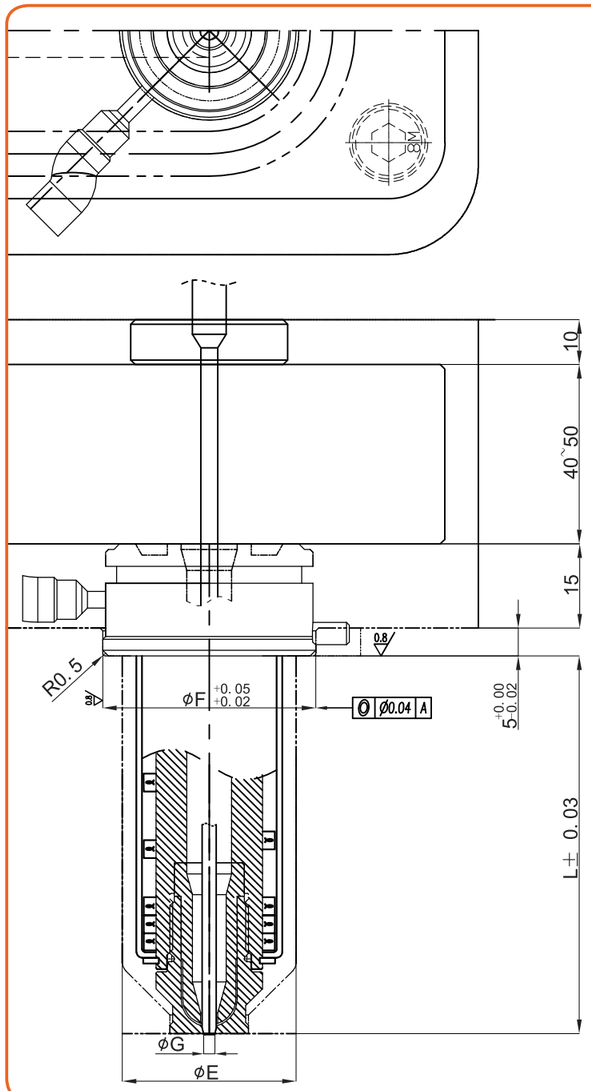

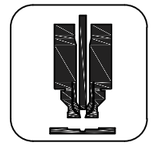

热咀特点:

- 有一段很短的料柄，流动阻力小;
- 换色性能佳;
- 出胶量大，成型周期短，压力小;
- 安装操作简单，易维护，配件性能好;

应用范围:

- 适用绝大数塑胶材料;
- 成功使用在倒装进胶的瓶胚、日用品、电器等产品;

应用塑料:

- PC\PC+ABS\PP\PE\PS\PES\ABS\PEI\SAN\TPE\TPU\PPO\PMMA

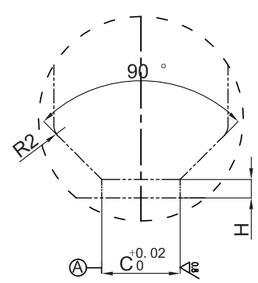

规格	ØC	ØE	ØF	ØG	H
VBETB13	9	25	32	1. 5	2. 5
VBETB19	14	31	38	2	3. 3
VBETB25	20	38	45	3. 5	4
VBETB32	25	48	56	5	4

注：热嘴长度 L 可以根据客户要求，定制任意长度

Standard valve gate system-VB series
标准式大水口针阀系统-VBETX系列

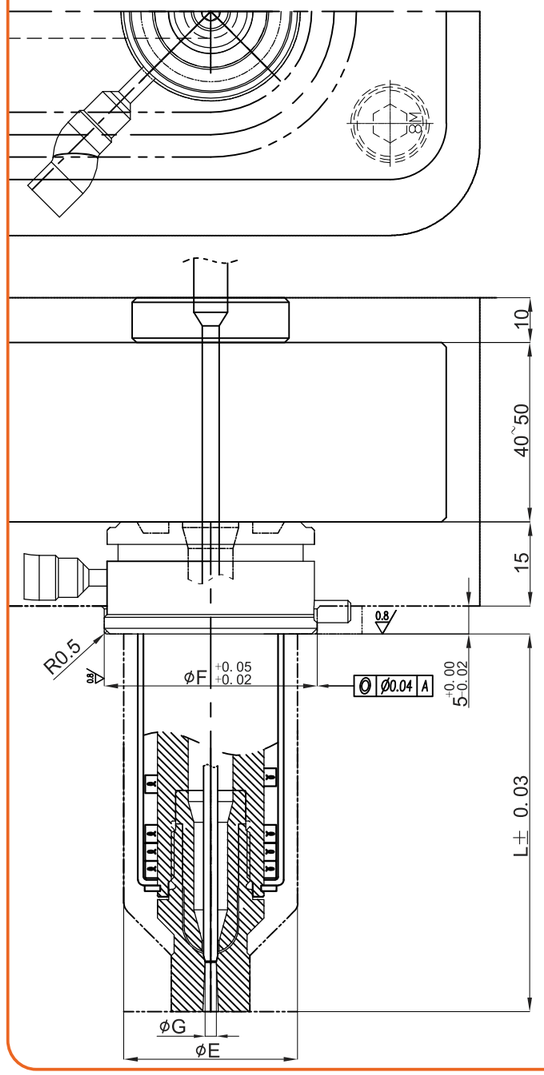

热咀特点:

- 有一段很短的料柄，流动阻力小;
- 换色性能佳;
- 出胶量大，成型周期短，压力小;
- 安装操作简单，易维护，配件性能好;

应用范围:

- 适用绝大数塑胶材料;
- 成功使用在倒装进胶的瓶胚、日用品、电器等产品;

应用塑料:

- PC\PC+ABS\PP\PE\PS\PES\ABS\PEI\SAN\TPE\TPU\PPO\PMMA

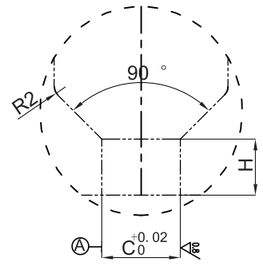

规格	ØC	ØE	ØF	ØG	H
VBETX13	10	25	32	1. 5	8
VBETX19	14	31	38	2	10
VBETX25	20	38	45	3. 5	12
VBETX32	24	48	56	5	15

注：热嘴长度 L 可以根据客户要求，定制任意长度

Section 2.2.3

One-heat Valve Gate System-VS Series
嵌入式针阀系统-VS 系列

One-heat valve gate system-VS series
嵌入式普通针阀系统-VSET系列

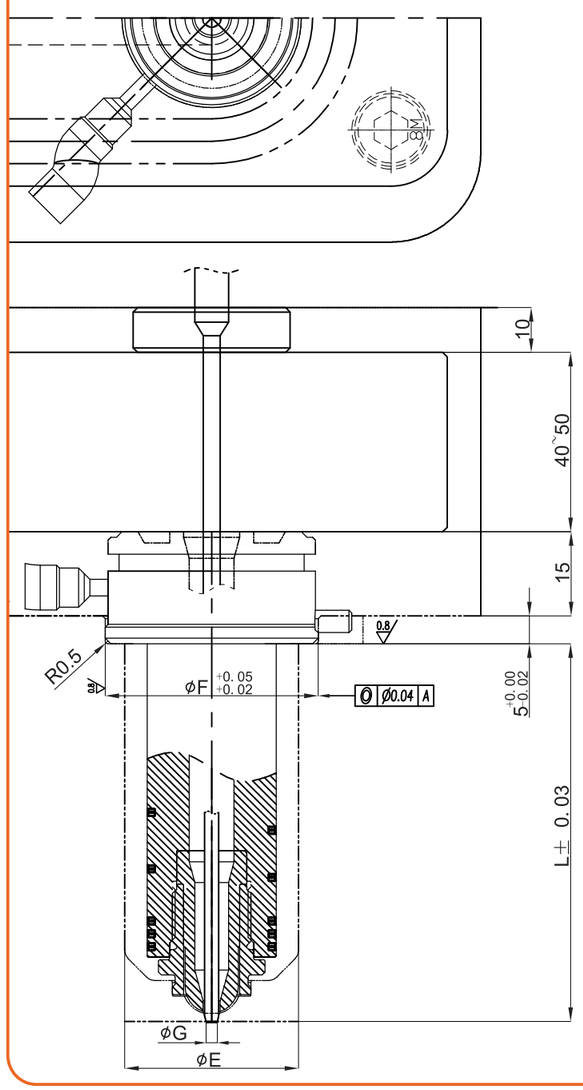

热咀特点:

- 有一段很短的料柄，流动阻力小；
- 换色性能佳；
- 出胶量大，成型周期短，压力小；
- 安装操作简单，易维护，配件性能好；

应用范围:

- 适用绝大数塑胶材料；
- 成功使用在倒装进胶的瓶胚、日用品、电器等产品；

应用塑料:

- PC\PC+ABS\PP\PE\PS\PES\ABS\PEI\SAN\TPE\TPU\PPO\PMMA

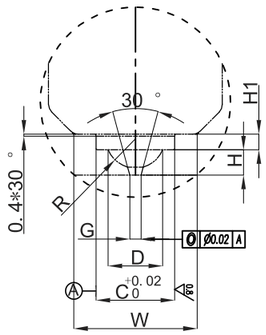

规格	⌀C	⌀D	⌀E	⌀F	⌀G	W	R	H	H1
VSET13	9	6. 9	25	32	1. 5	15	3. 5	3. 5	2
VSET19	14	10	31	38	2	22	5. 25	4. 5	2. 8
VSET25	20	14. 9	38	45	3. 5	29. 8	8	6. 5	4
VSET32	25	20. 1	48	56	5	35. 2	10. 8	8. 5	4

注：热嘴长度 L 可以根据客户要求，定制任意长度

SURE®
SHAPING EXCELLENCE

One-heat valve gate system-VS series
嵌入式平面针阀系统-VSETB系列

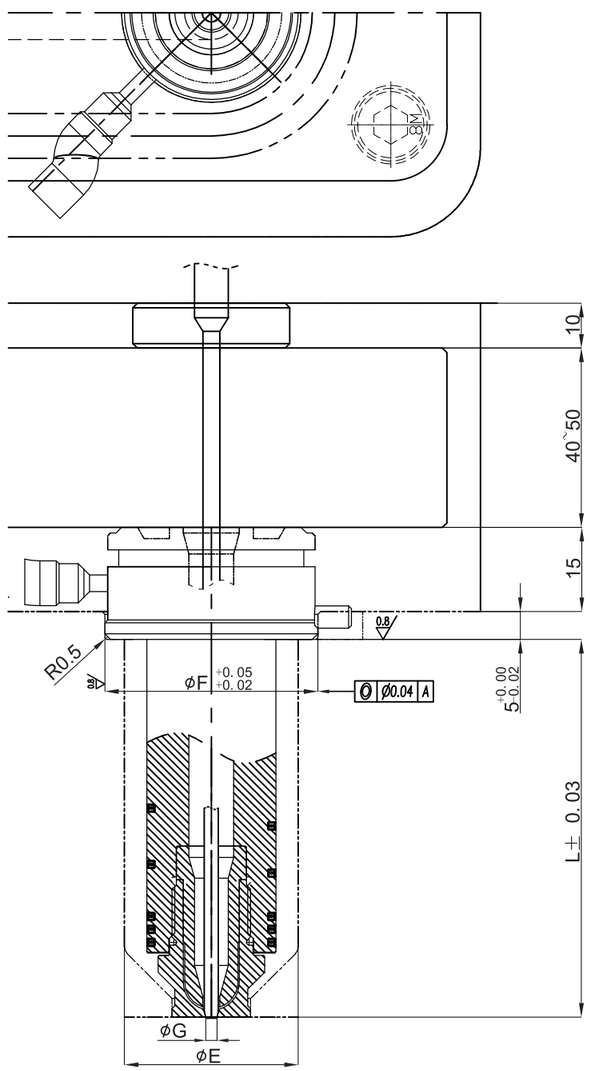

热咀特点:

- 有一段很短的料柄，流动阻力小;
- 换色性能佳;
- 出胶量大，成型周期短，压力小;
- 安装操作简单，易维护，配件性能好;

应用范围:

- 适用绝大数塑胶材料;
- 成功使用在倒装进胶的瓶胚、日用品、电器等产品；

应用塑料:

- PC\PC+ABS\PP\PE\PS\PES\ABS\PEI\SAN\TPE\TPU\PPO\PMMA

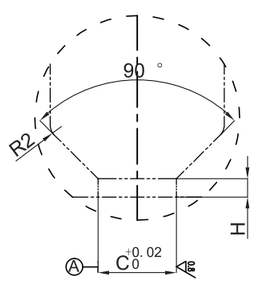

规格	⌀C	⌀E	⌀F	⌀G	H
VSETB13	9	25	32	1. 5	2. 5
VSETB19	14	31	38	2	3. 3
VSETB25	20	38	45	3. 5	4
VSETB32	25	48	56	5	4

注：热嘴长度 L 可以根据客户要求，定制任意长度

One-unit valve gate series- VBS series
整体式大水口针阀系统-VBSETX系列

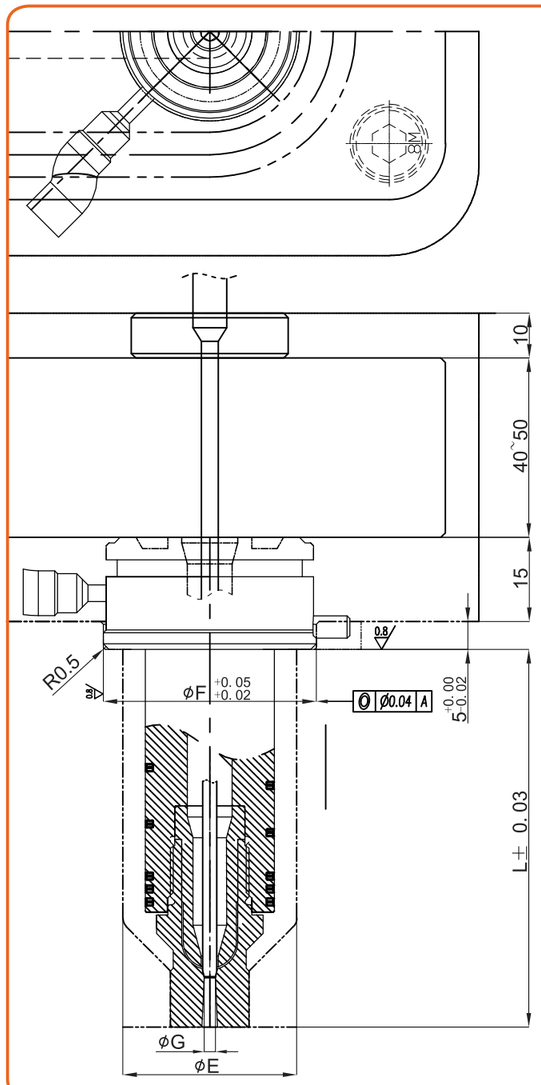

热咀特点:

- 有一段很短的料柄，流动阻力小;
- 换色性能佳;
- 出胶量大，成型周期短，压力小;
- 安装操作简单，易维护，配件性能好;

应用范围:

- 适用绝大数塑胶材料;
- 成功使用在倒装进胶的瓶胚、日用品、电器等产品；

应用塑料:

- PC\PC+ABS\PP\PE\PS\PES\ABS\PEI\SAN\TPE\TPU\PPO\PMMA

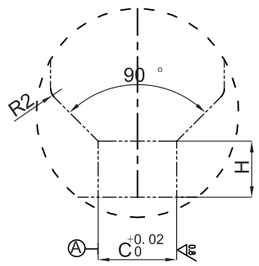

规格	⌀C	⌀E	⌀F	⌀G	H
VSETX13	10	25	32	1. 5	8
VSETX19	14	31	38	2	10
VSETX25	20	38	45	3. 5	12
VSETX32	24	48	56	5	15

注：热嘴长度 L 可以根据客户要求，定制任意长度

Section 2.2.4

One-unit Valve Gate Series- VBS Series
整体式针阀系统-VBS系列

One-unit valve gate series- VBS series
整体式大水口针阀系统-VBSET系列

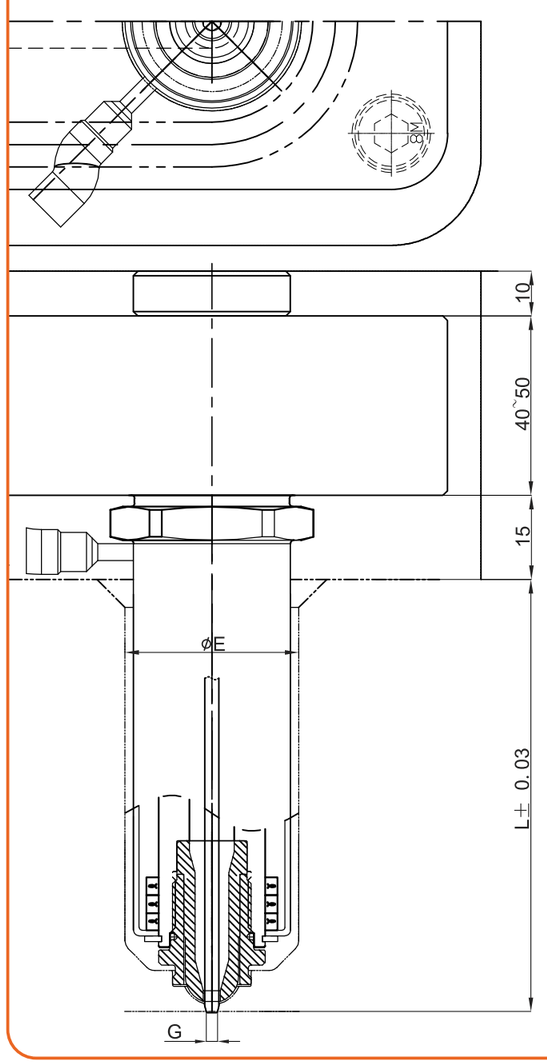

热咀特点:

- 有一段很短的料柄，流动阻力小；
- 换色性能佳；
- 出胶量大，成型周期短，压力小；
- 安装操作简单，易维护，配件性能好；

应用范围:

- 适用绝大数塑胶材料；
- 成功使用在倒装进胶的瓶胚、日用品、电器等产品；

应用塑料:

- TPU\PPO\PMMA
  PC\PC+ABS\PP\PE\PS\PES\ABS\PEI\SAN\TPE\

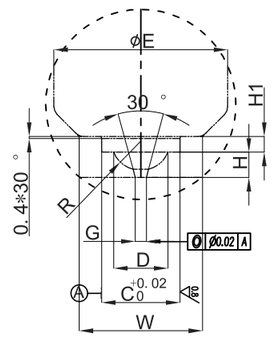

规格	ØC	ØD	ØE	ØF	ØG	W	R	H	H1
VBSE T13	9	6. 9	25	32	1. 5	15	3. 5	3. 5	2
VBSE T19	14	10	31	38	2	22	5. 25	4. 5	2. 8
VBSE T25	20	14. 9	38	45	3. 5	29. 8	8	6. 5	4
VBSE T32	25	20. 1	48	56	5	35. 2	10. 8	8. 5	4

注：热嘴长度 L 可以根据客户要求，定制任意长度

SURE®
SHAPING EXCELLENCE

One-unit valve gate series- VBS series
整体式平面针阀系统-VBSETB系列

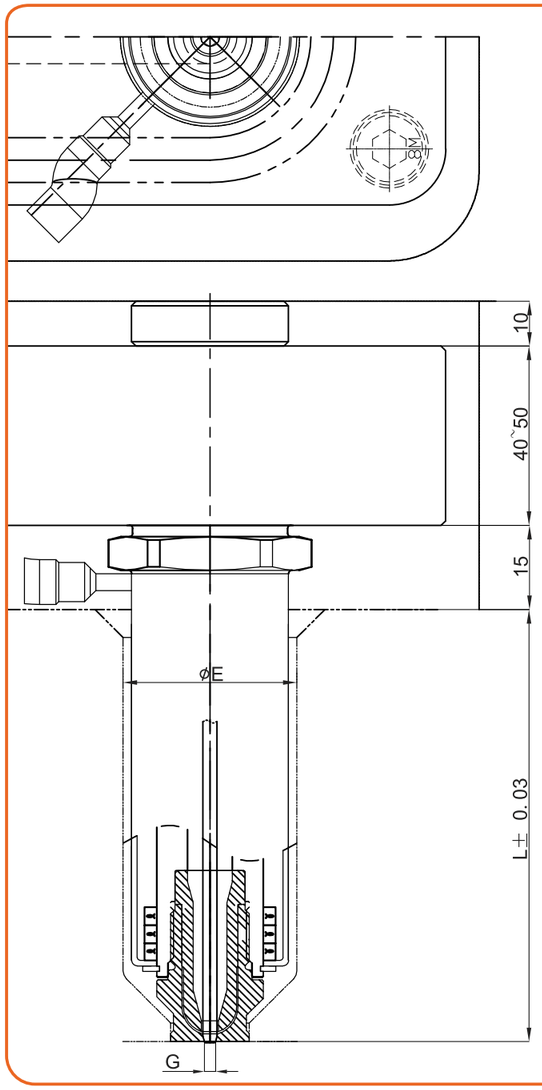

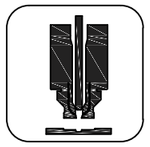

热咀特点:

- 有一段很短的料柄，流动阻力小；
- 换色性能佳；
- 出胶量大，成型周期短，压力小；
- 安装操作简单，易维护，配件性能好；

应用范围:

- 适用绝大数塑胶材料；
- 成功使用在倒装进胶的瓶胚、日用品、电器等产品；

应用塑料:

- TPU\PPO\PMMA
  PC\PC+ABS\PP\PE\PS\PES\ABS\PEI\SAN\TPE\

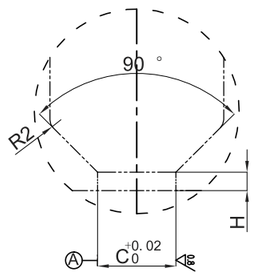

规格	øC	øE	øG	H
VBSE TB 13	9	25	1. 5	2. 5
VBSE TB 19	14	31	2	3. 3
VBSE TB 25	20	38	3. 5	4
VBSE TB 32	25	48	5	4

注：热嘴长度 L 可以根据客户要求，定制任意长度

One-unit valve gate series- VBS series
整体式普通针阀系统-VBSETX系列

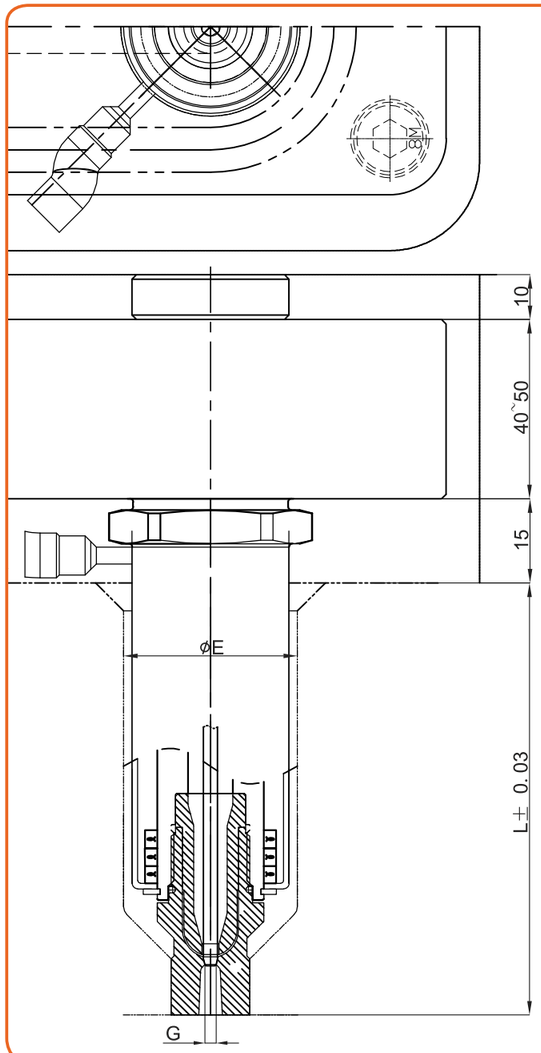

热咀特点:

- 有一段很短的料柄，流动阻力小；
- 换色性能佳；
- 出胶量大，成型周期短，压力小；
- 安装操作简单，易维护，配件性能好；

应用范围:

- 适用绝大数塑胶材料；
- 成功使用在倒装进胶的瓶胚、日用品、电器等产品；

应用塑料:

- PC\PC+ABS\PP\PE\PS\PES\ABS\PEI\SAN\TPE\
  TPU\PPO\PMMA

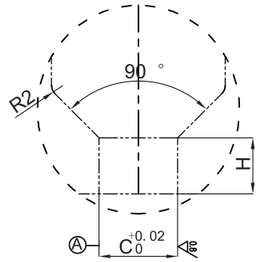

规格	øC	øE	øG	H
VBSE TX13	10	25	1. 5	8
VBSE TX19	14	31	2	10
VBSE TX25	20	38	3. 5	12
VBSE TX32	24	48	5	15

注：热嘴长度 L 可以根据客户要求，定制任意长度

Section 2.2.5

One-unit Drive Valve Gate System
整体驱动针阀系统

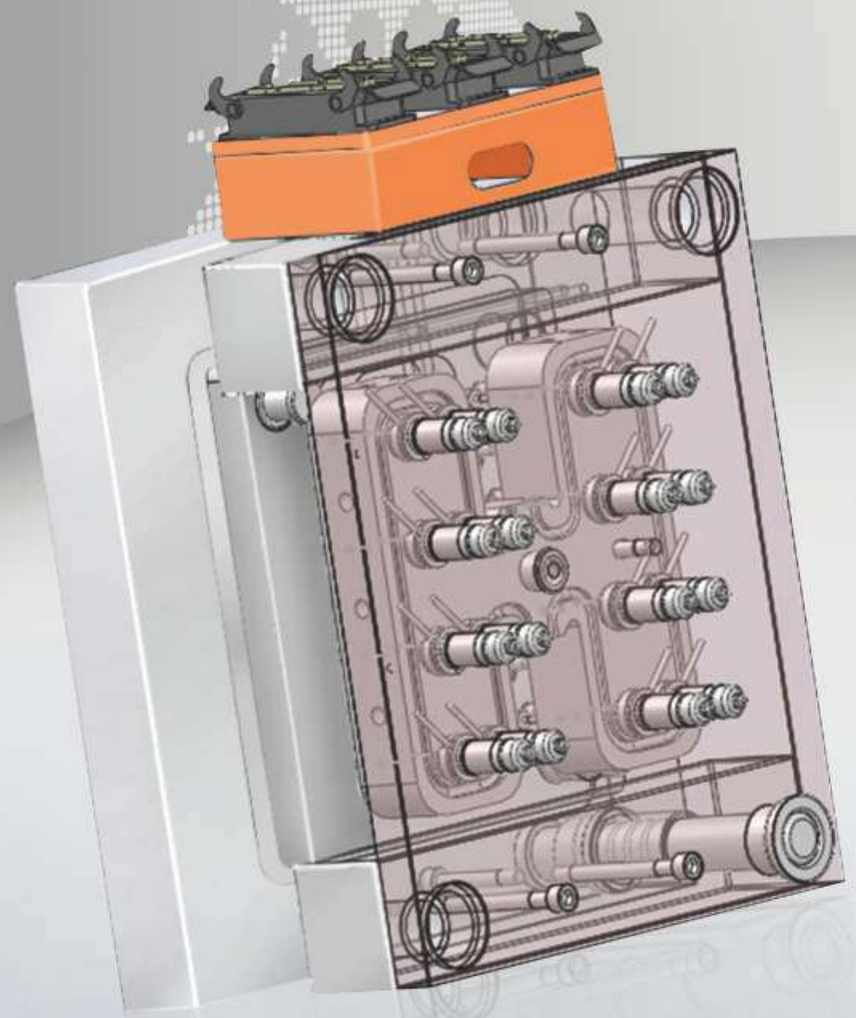

One-unit drive valve gate system
整体驱动针阀系统

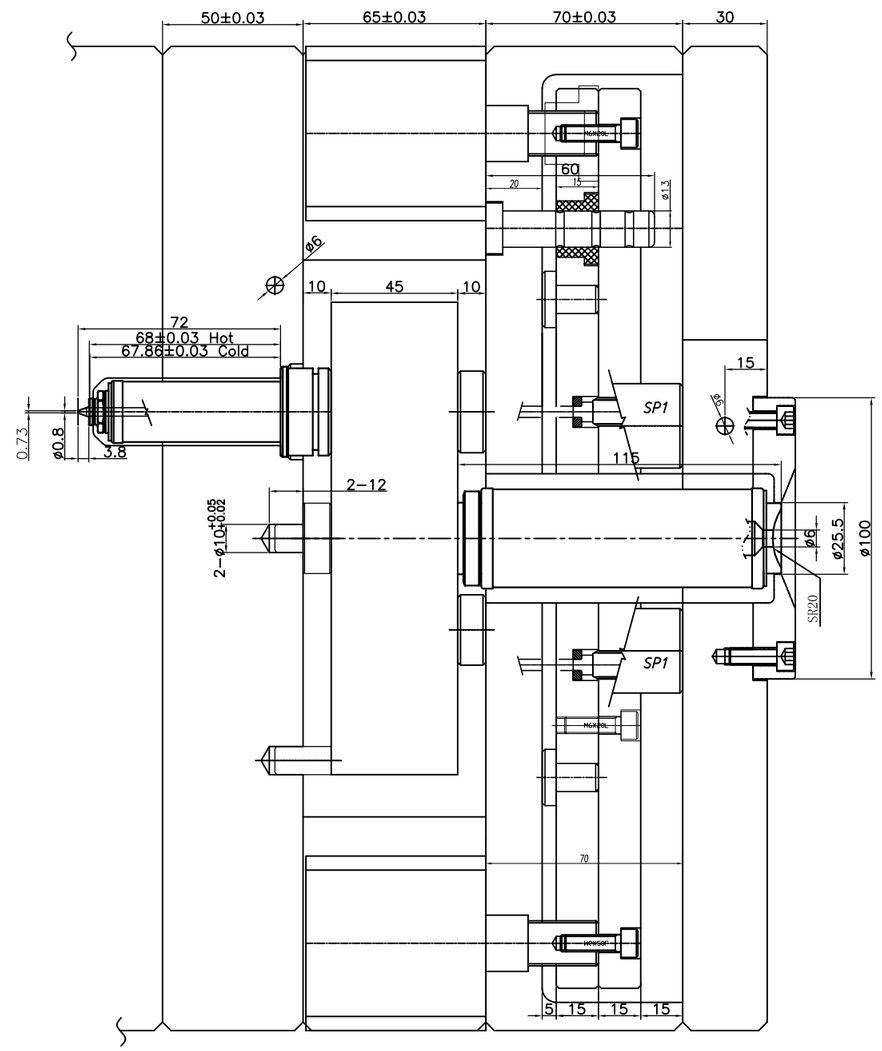

产品特点:

塑尔发明专利：确保阀针同时打开及关闭，熔体进胶平衡，产品间距极小，性价比高；

注：热嘴规格与针阀式系统相同，开孔一致；
热嘴最小间距可以缩小至 24mm;
注：热嘴长度 L 可以根据客户要求，定制任意长度

section 2.2.6

Spring Drive Valve Gate System- VSP Series
弹簧式针阀系统-VSP系列

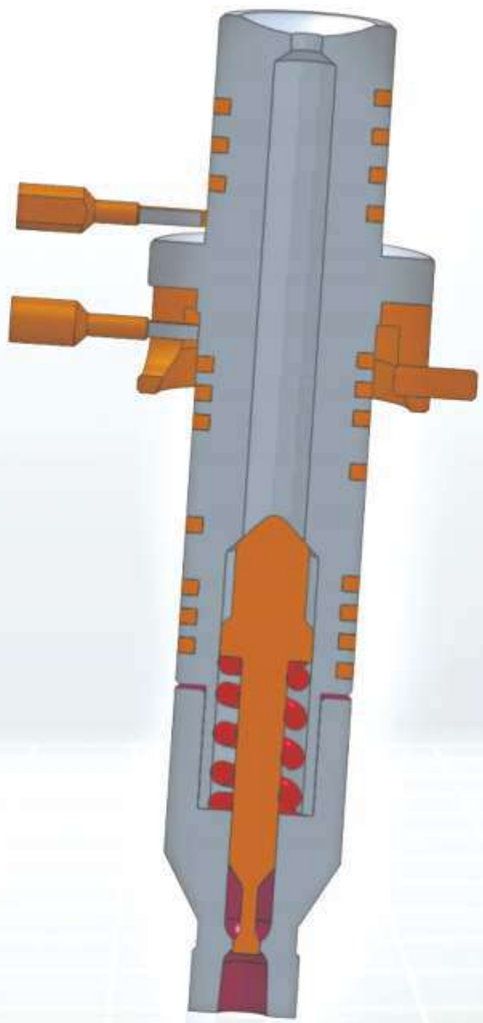

Spring drive valve gate system- VSP series
弹簧式针阀系统-VSP系列

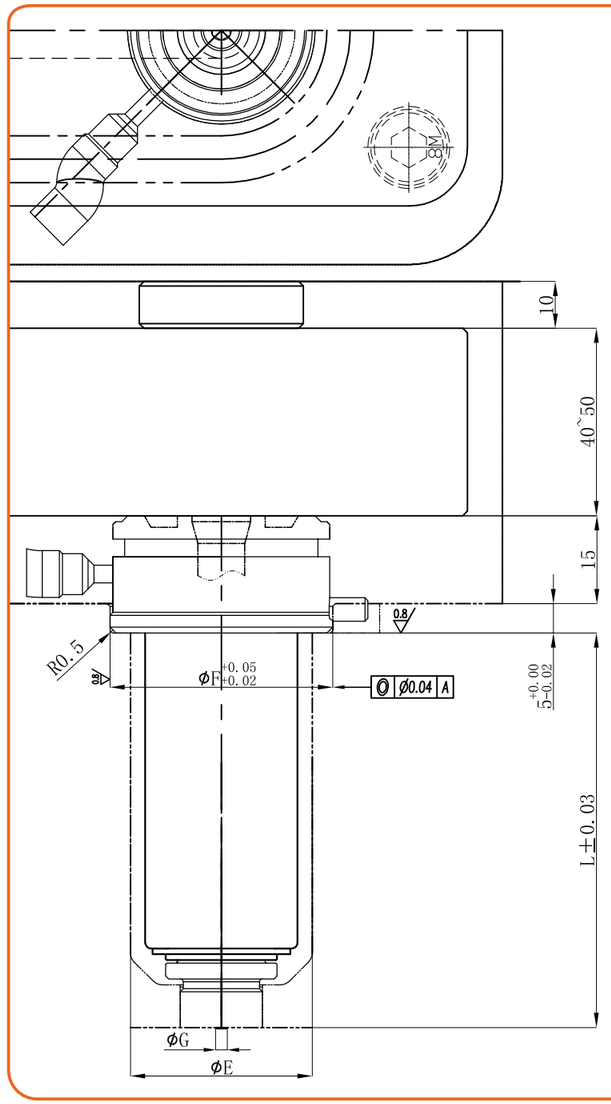

特点:

- 塑尔发明专利产品
- 特殊针阀热流道系统，在解决受模具空间排位限制及注塑机开模行程的限制，且可以彻底的解决因膨胀问题所造成的阀针卡针或漏胶问题，同时大大降低成本。

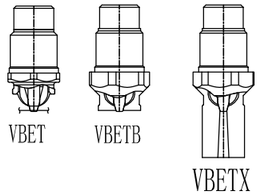

规格	⌀C	⌀D	⌀E	⌀F	⌀G	W	R	H	H1
T13	9	6. 9	25	32	1. 5	15	3. 5	3. 5	2
T19	14	10	31	38	2	22	5. 25	4. 5	2. 8
T25	20	14. 9	38	45	3. 5	29. 8	8	6. 5	4
T32	25	20. 1	48	56	5	35. 2	10. 8	8. 5	4

注：热嘴长度 L 可以根据客户要求，定制任意长度

SURE®
SHAPING EXCELLENCE

section 2.3

Internal Heating System-BI Series
内加热系统-BI系列

特点：

- 加热元件内置于喷嘴内部，驱动电源是外加热系统的 50% 左右；
- 采用加工工艺极为创新，使用热胀冷缩的方法将喷嘴本体加热；
- 喷嘴镶件冷却使之能够更好的发挥过盈配合及热配合；
- 显著优势是结构简单，制作和安装均比较方便，且体积小不易于模具干涉；
- 灵活性大可根据客户要求进行设计；
- 更重要的是减少了喷嘴漏胶的风险，去除了以往多个配件通过螺纹配合的现象；
- 维修及更换更为简单且时间短，对生产影响极小。

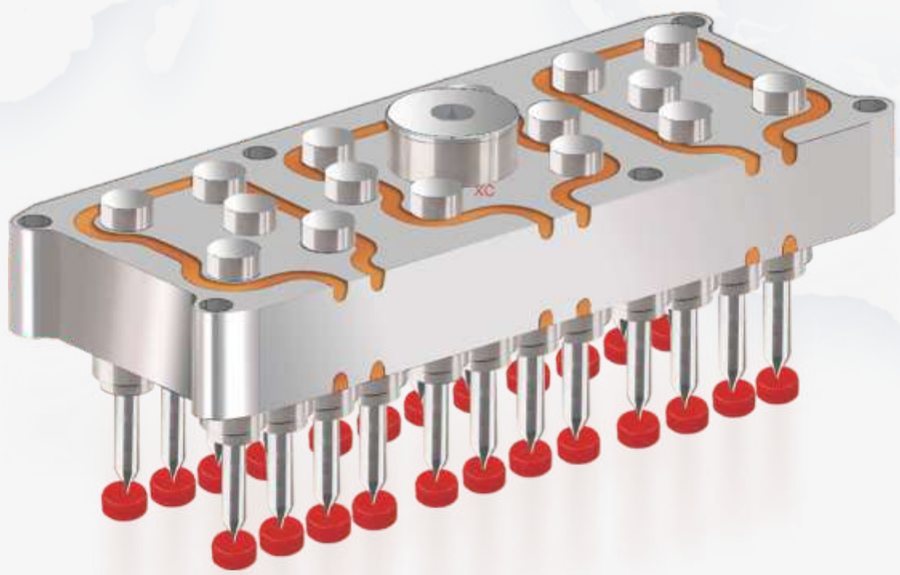

Internal Heating system
内加热热流道系统

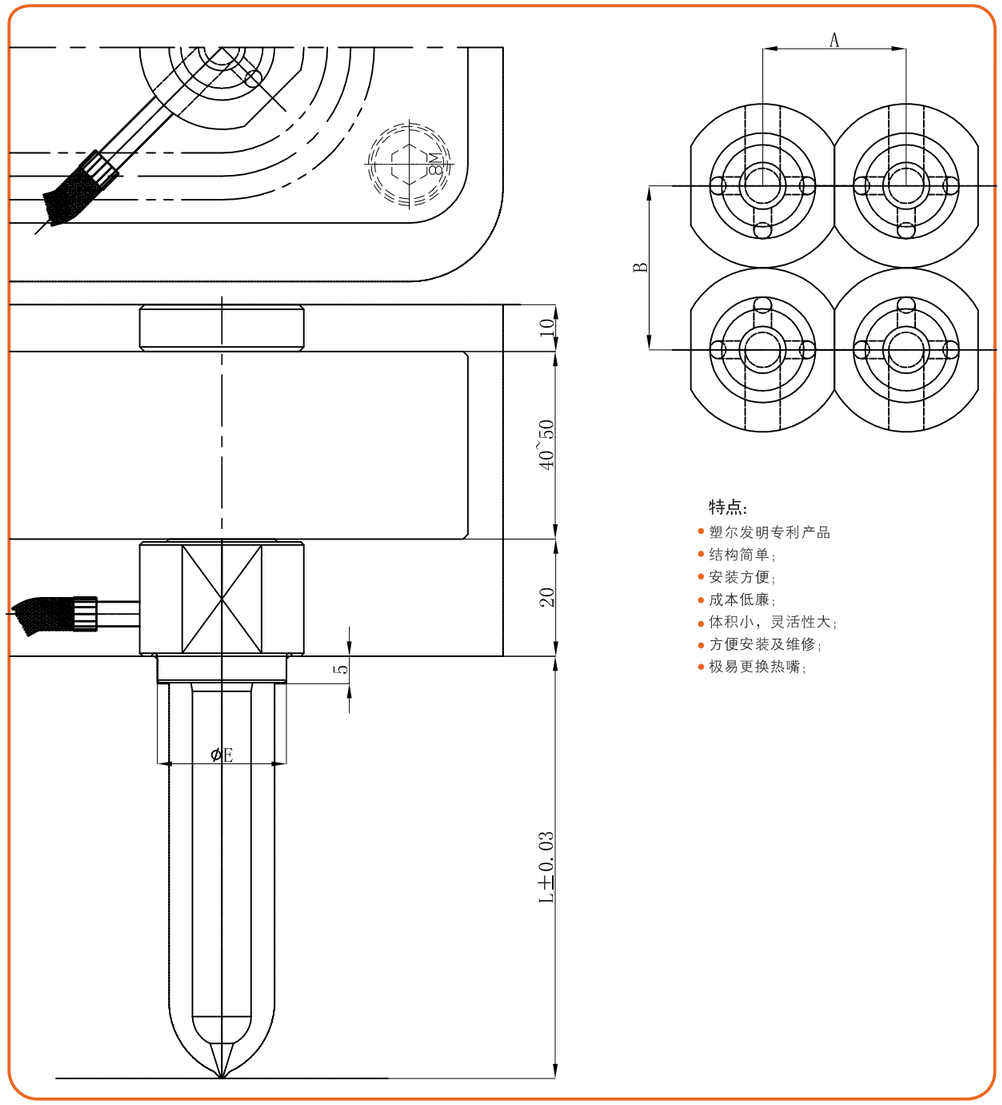

特点:

- 塑尔发明专利产品
- 结构简单;
- 安装方便;
- 成本低廉;
- 体积小，灵活性大;
- 方便安装及维修;
- 极易更换热嘴;

规格	A	B	ØE
IN10	25	30	22
IN15	30	40	32

Section 2.4
Side Gate Injection System-SG Series
侧面进胶系统-SG系列

特点：

- 侧面浇口注塑；
- 浇口部分温度单独控制；
- 出胶平衡，无漏胶。

特征：

- 侧面浇口注塑系统，可根据产品结构或客户要求设计侧面浇口数量（1–6 个浇口）且进胶角度可随意调整。
- 热咀分为两大部件，安装方便且热源装置分开控制，可随意调整温度，利于优化塑件外观。
- 主要适用于包装、医疗类一模多穴的精密塑胶产品。

Side gate injection system-SG series
侧面进胶系统-SG系列

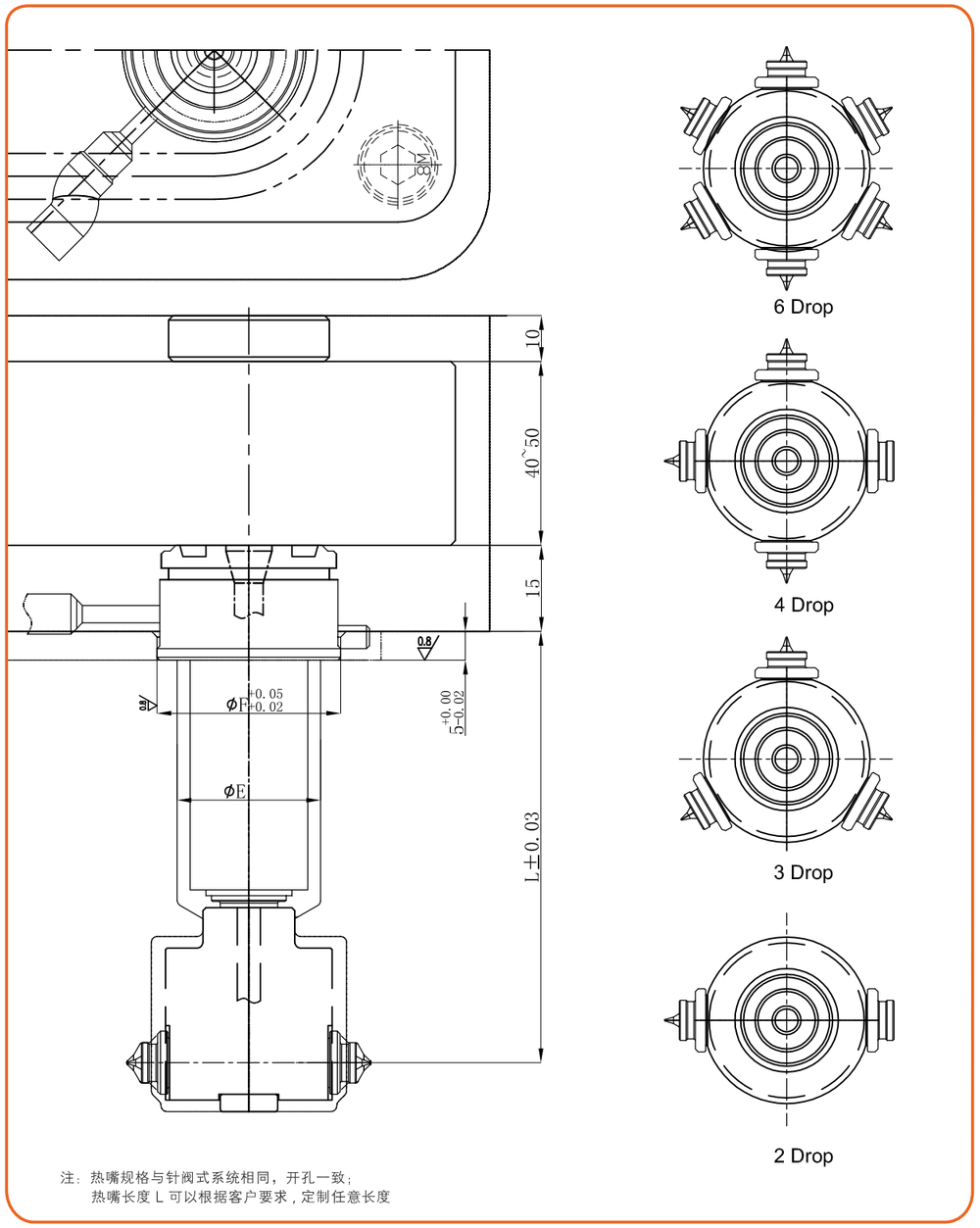

注：热嘴规格与针阀式系统相同，开孔一致；
热嘴长度 L 可以根据客户要求，定制任意长度

SURE®
SHAPING EXCELLENCE

Section 2.5
Micro Semi-heating System
微型半加热热流道系统

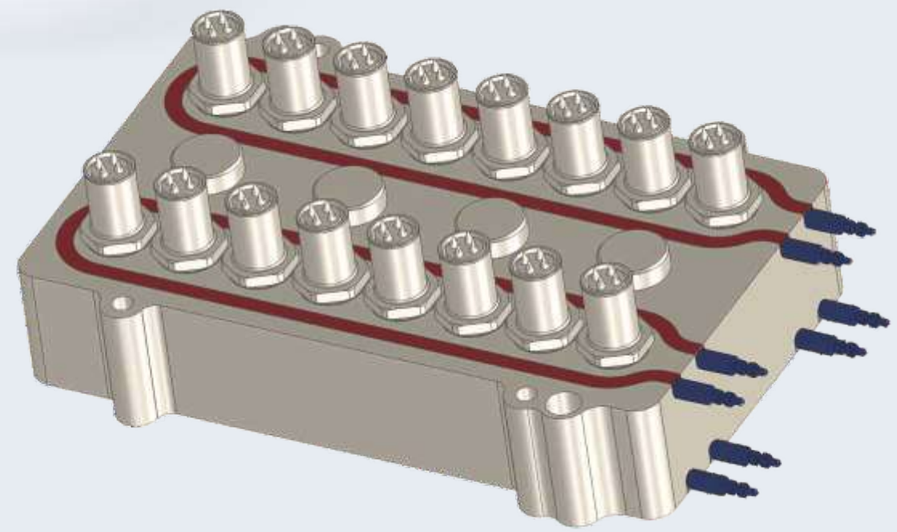

特点：

- 用热系统取代大部分的主浇道，只留下微小的浇道，可以在原有旧模具的基础上可以减小 50%–80% 的浇道和废料，注料口浇道被极大地减小，同时产品型腔数量增加 4 倍或更多；
- 结构化繁为简，热喷嘴故障率低，在节约大量材料和减少注射周期的同时，其稳定性受到国际一线大厂的认可并广泛使用；
- 成型品的物理特性好；
- 1/3价格方面可以节省完全热流道价格的以上，同时大大降低了使用及维护成本。

Micro semi-heating system
微型半加热热流道系统

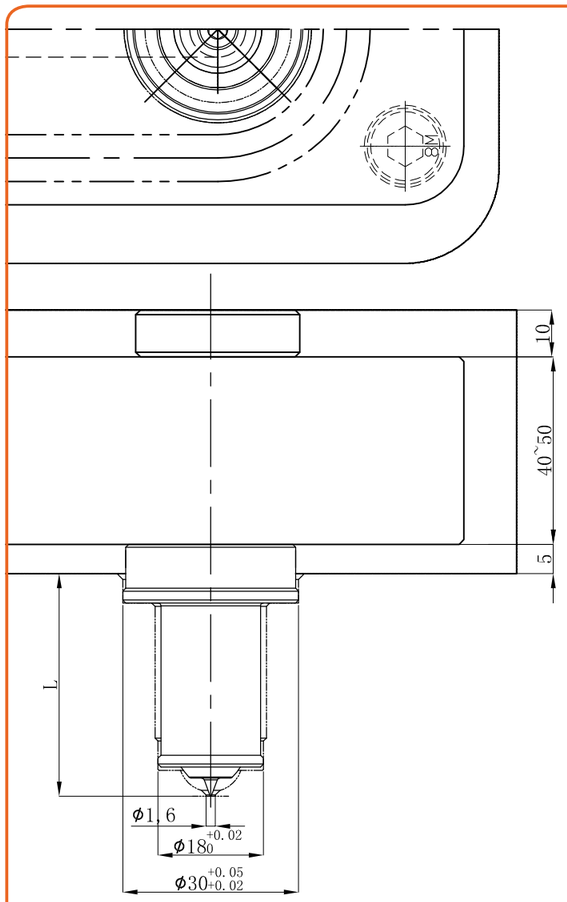

特点：

- 塑尔发明专利产品
- 结构简单、性能可靠、温度易于控制且成本较低的半加热式热流道系统及其工作方法。

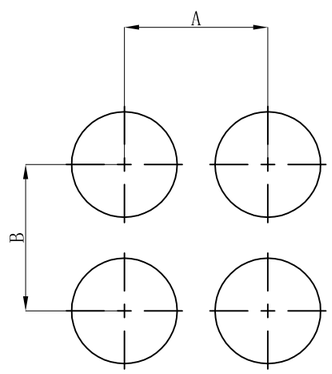

规格	A	B
B30	25	25

SURE®
SHAPING EXCELLENCE

section 2.6
Stack System 叠模系统

特点：

- 热流道叠模技术拥有 3 个独到的优势：
- 产量增大 1 倍；
- 降低制品价格；
- 效率及自动化程度的改善；
- 叠模的特点是有两个分型面或者分型线。
- 叠模比单面模具要求的锁模力低，是因为两侧模腔的凸模表面抵消了相互之间的作用力。

Stack System 叠模系统

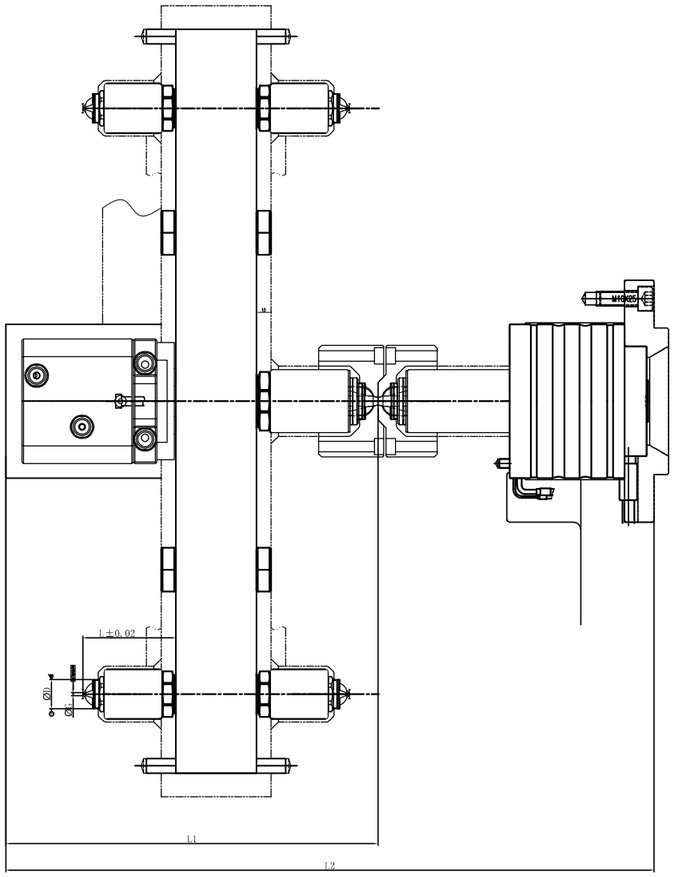

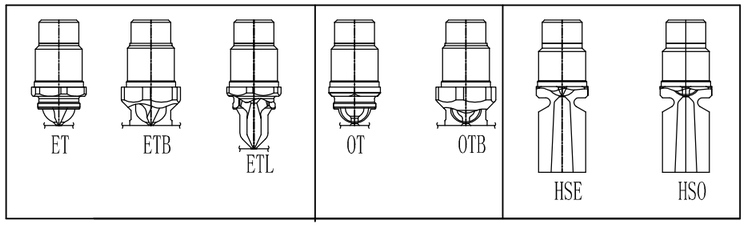

注：热嘴规格与针阀式系统相同，开孔一致；
热嘴长度 L 可以根据客户要求，定制任意长度；
叠模模仁厚度 L1 最小尺寸为 300mm;
前模厚度 L2 最小尺寸为 400mm 。

Driving System 驱动元件

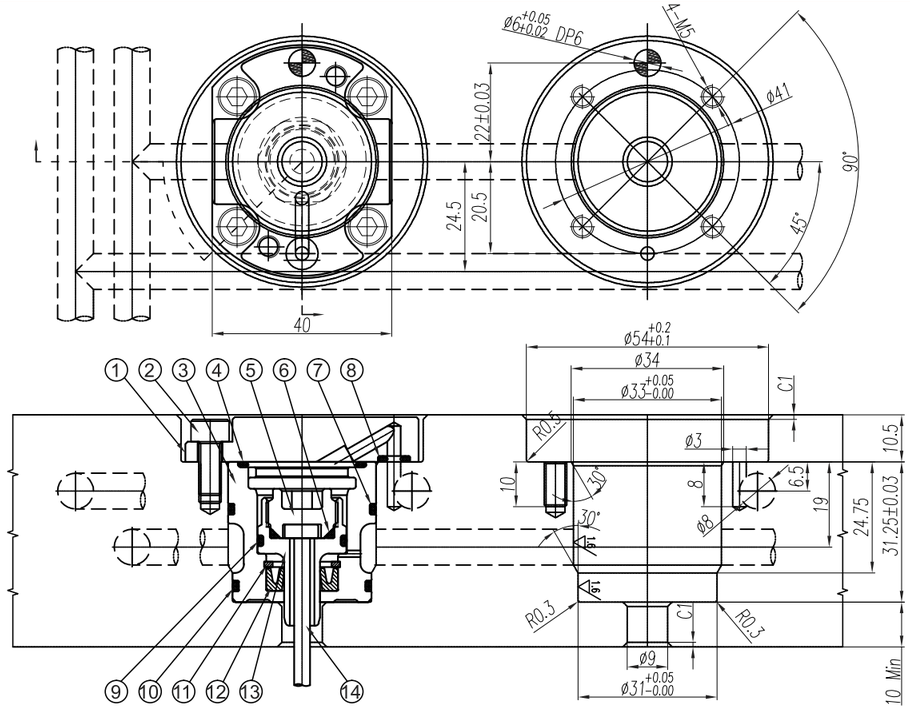

- Used for BX20 and BX25 Series Nozzle
- Stroke: 4mm – 8mm
- 用于BX20和BX25系列喷嘴
- 行程：4mm – 8mm

HE20 08–01
- Version / 版本号
- Max Stroke / 最大行程
- Bore / 缸径
- Hydraulic Cylinder / 气 缸

	QTY 数量	DESCRIPTION 说明		QTY 数量	DESCRIPTION 说明		QTY 数量	DESCRIPTION 说明
1	1	HYDRAULIC TOP 液压缸盖	7	1	O–RING O 形密封圈	13	1	PISTON 活塞
2	4	HEXAGON SCREW 内六角螺丝	8	1	O–RING O 形密封圈	14	1	VALVE PIN 阀针
3	1	HYDRAULIC BOTTOM 液压缸座	9	1	O–RING O 形密封圈			
4	1	O–RING O 形密封圈	10	1	O–RING O 形密封圈			
5	1	PISTON TOP 活塞盖	11	1	RETAINER RING 孔用挡圈			
6	1	O–RING O 形密封圈	12	1	ROD SEAL Y 形密封圈			

Driving System 驱动元件 PNC32

适用系列：
VSET13 VSETB13 VSETX13
VBET13 VBETB13 VBETX13
VBET19 VBETB19 VBETX19
VSET19 VSETB19 VSETX19

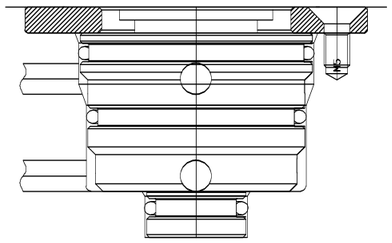

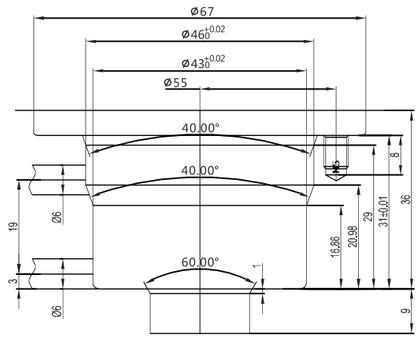

特点：

1: 阀针长度可调± 1mm, 无需现场磨阀针

2: 阀针拆装方便，可直接更换阀针

3: 阀针硬度 58-62HRC, 表面渗氮处理

4: 小角度锥面封胶，确保无披锋，无凸起

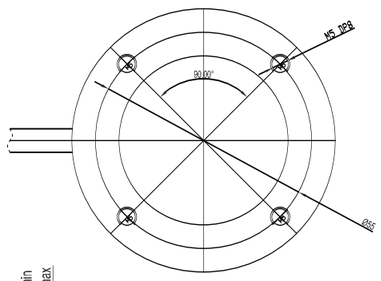

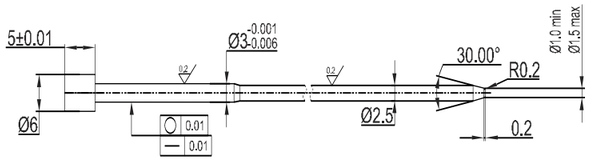

适用系列：
VSET13 VSETB13 VSETX13
VBET13 VBETB13 VBETX13

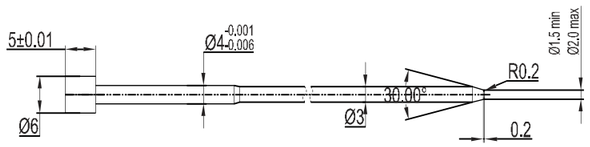

适用系列：
VBET19 VBETB19 VBETX19
VSET19 VSETB19 VSETX19

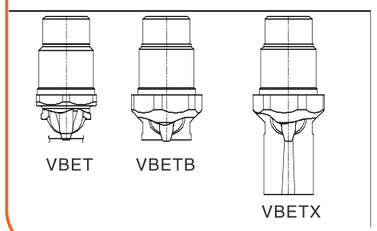

Driving System 驱动元件 PNC55

适用系列：
VSET25 VSETB25 VSETX25
VBET25 VBETB25 VBETX25
VBET32 VBETB32 VBETX32
VSET32 VSETB32 VSETX32

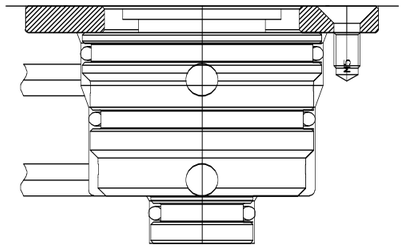

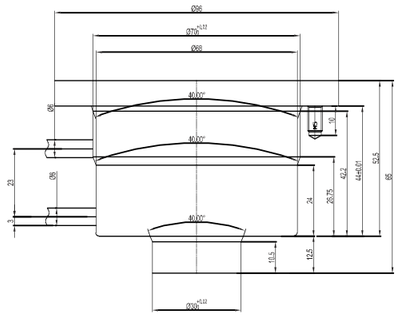

特点：

1: 阀针长度可调± 1mm, 无需现场磨阀针

2: 阀针拆装方便，可直接更换阀针

3: 阀针硬度 58-62HRC, 表面渗氮处理

4: 小角度锥面封胶，确保无披锋，无凸起

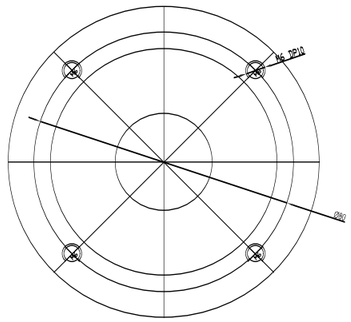

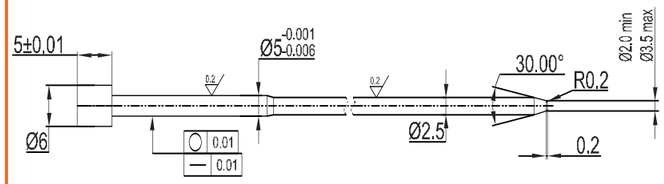

适用系列：
VBET25 VBETB25 VBETX25
VSET25 VSETB25 VSETX25

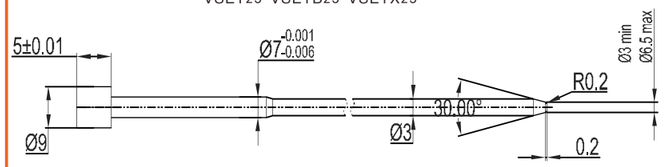

适用系列：
VBET32 VBETB32 VBETX32
VSET32 VSETB32 VSETX32

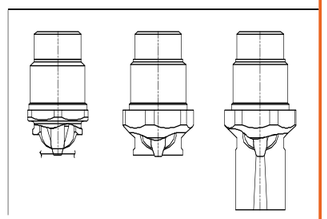

SURE
SHAPING EXCELLENCE

Driving System 驱动元件

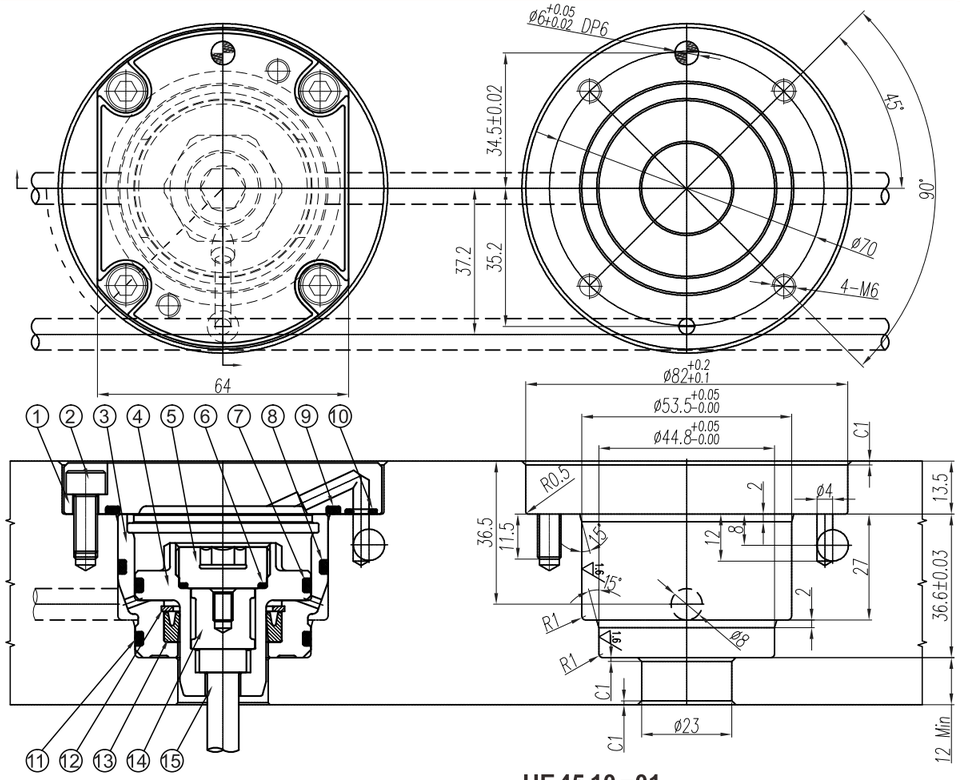

- Used for BX25, BX32 and BX40 Series Nozzle
- Stroke: 6mm – 10mm
- 用于 BX25 、 BX32 和 BX40 系列喷嘴
- 行程： 6mm – 10mm

HE 45 10 – 01

- Version / 版本号
- Max Stroke / 最大行程
- Bore / 缸径
- Hydraulic Cylinder / 气 缸

	QTY 数量	DESCRIPTION 说明		QTY 数量	DESCRIPTION 说明		QTY 数量	DESCRIPTION 说明
1	1	HYDRAULIC TOP 液压缸盖	7	1	O–RING O 形密封圈	13	1	ROD SEAL Y 形密封圈
2	4	HEXAGON SCREW 内六角螺丝	8	1	O–RING O 形密封圈	14	1	SPACER 调整垫
3	1	HYDRAULIC BOTTOM 液压缸座	9	1	O–RING O 形密封圈	15	1	VALVE PIN 阀针
4	1	PISTON 活塞	10	1	O–RING O 形密封圈			
5	1	PISTON TOP 活塞盖	11	1	O–RING O 形密封圈			
6	1	O–RING O 形密封圈	12	1	RETAINER RING 孔用挡圈			

Driving System 驱动元件

Actuator for hot runner systems bolted to the manifold. There is a cooling plate between the actuator and the manifold in order to cool the actuator and to thermally separate it from the hot manifold surface.
固定于分流板的热流道阀式驱动元件。在驱动元件与分流板间有一块冷却板，以便对驱动元件冷却同时使驱动元件不与分流板的表面直接接触。

Valve pin	阀针
Valve pin ø 阀针 ø	ø3.8 mm
Attachment 连接	quick coupling 快速连接
Adjustment 调整量	1.5 mm via adjustment threads from outside 通过从外面调整螺纹调整

Valve pin operation	阀针
Operation 动力源	hydraulic 液压
Operation pressure 动力源压力	40 - 60 Bar
Flow rate 流速	1.5L/min
Reaction time 响应时间	0.2s
Valve pin stroke 阀针行程	8mm
Closing force 关闭压力	1964 N (40 Bar)
Opening force 打开压力	1512 N (40 Bar)
Connections 接头规格	G1/8 a) Closing b) Opening

Cooling	冷却
Medium 介质	Cooling water 冷却水
Flow rate 流速	6L/min
Temperature 温度	30 - 60 ∑ C
Connections 接头规格	G1/8 max. 3 actuators in a row

We recommend to cool the actuator after the end of production for minimum 15 minutes to protect it against overheat due to heat flow from the manifold.
建议在生产结束后至少再继续对驱动元件冷却 15 分钟，以免分流板传过来过多热量而损坏驱动元件。

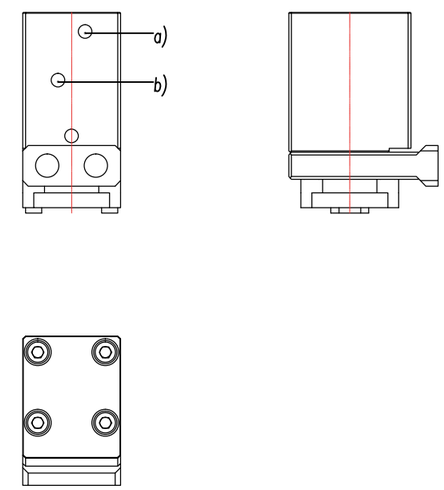

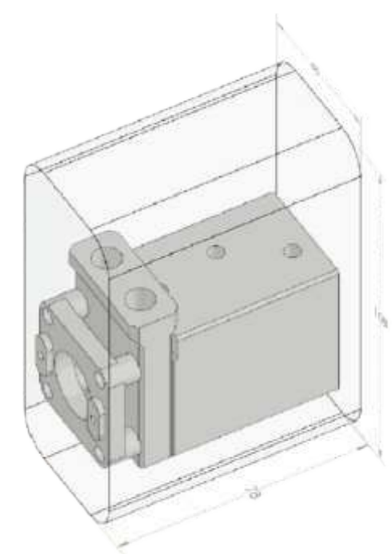

SURE®
SHAPING EXCELLENCE

Driving System 驱动元件

Actuator for hot runner systems bolted to the manifold. There is a cooling plate between the actuator and the manifold in order to cool the actuator and to thermally separate it from the hot manifold surface.
固定于分流板的热流道阀式驱动元件。在驱动元件与分流板间有一块冷却板，以便对驱动元件冷却同时使驱动元件不与分流板的表面直接接触。

Valve pin	阀针
Valve pin ϕ 阀针 ϕ	ϕ6 / ϕ8 mm
Attachment 连接	quick coupling 快速连接
Adjustment 调整量	1.5 mm via adjustment threads from outside 通过从外面调整螺纹调整

Valve pin operation	阀针
Operation 动力源	hydraulic 液压
Operation pressure 动力源压力	40 - 60 Bar
Flow rate 流速	3L/min
Reaction time 响应时间	0.5s
Valve pin stroke 阀针行程	16mm
Closing force 关闭压力	5027 N (40 Bar)
Opening force 打开压力	3365 N (40 Bar)
Connections 接头规格	G1/8 a) Closing b) Opening

Cooling	冷却
Medium 介质	Cooling water 冷却水
Flow rate 流速	6L/min
Temperature 温度	30 - 60 ∑ C
Connections 接头规格	G1/8 max. 3 actuators in a row

We recommend to cool the actuator after the end of production for minimum 15 minutes to protect it against overheat due to heat flow from the manifold.
建议在生产结束后至少再继续对驱动元件冷却 15 分钟，以免分流板传过来过多热量而损坏驱动元件。

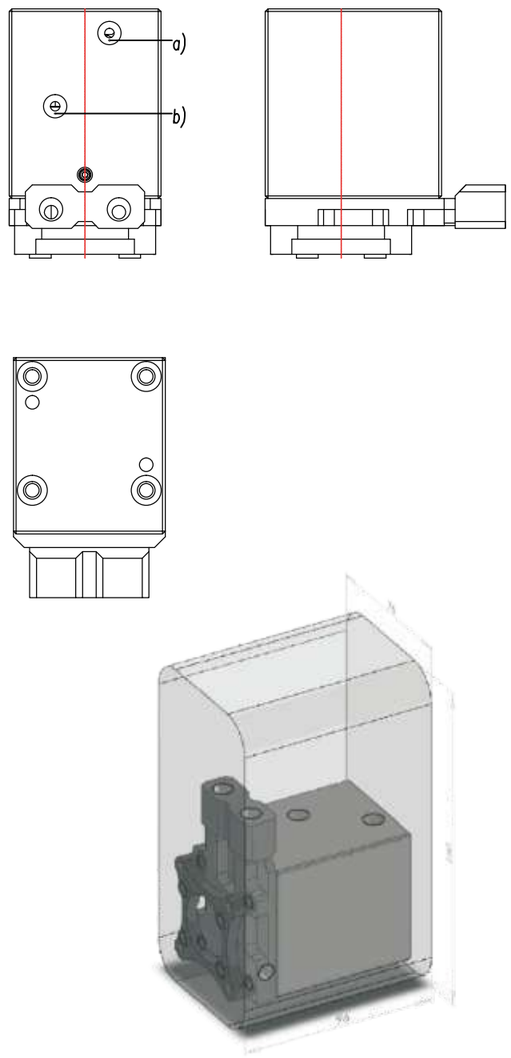

Driving System 驱动元件

Actuator for hot runner systems bolted to the manifold. There is a cooling plate between the actuator and the manifold in order to cool the actuator and to thermally separate it from the hot manifold surface.
固定于分流板的热流道阀式驱动元件。在驱动元件与分流板间有一块冷却板，以便对驱动元件冷却同时使驱动元件不与分流板的表面直接接触。

Valve pin	阀针
Valve pin ϕ 阀针 ϕ	ϕ6 / ϕ8 mm
Attachment 连接	quick coupling 快速连接
Adjustment 调整量	1.5 mm via adjustment threads from outside 通过从外面调整螺纹调整

Valve pin operation	阀针
Operation 动力源	pneumatic 气压
Operation pressure 动力源压力	6 - 10 Bar
Flow rate 流速	12L/min
Reaction time 响应时间	0.5s
Valve pin stroke 阀针行程	18mm
Closing force 关闭压力	2651 N (6 Bar)
Opening force 打开压力	2401 N (6 Bar)
Connections 接头规格	G1/8 a) Closing b) Opening

Cooling	冷却
Medium 介质	Cooling water 冷却水
Flow rate 流速	6L/min
Temperature 温度	30 - 60 ∑ C
Connections 接头规格	G1/8 max. 3 actuators in a row

We recommend to cool the actuator after the end of production for minimum 15 minutes to protect it against overheat due to heat flow from the manifold.
建议在生产结束后至少再继续对驱动元件冷却 15 分钟，以免分流板传过来过多热量而损坏驱动元件。

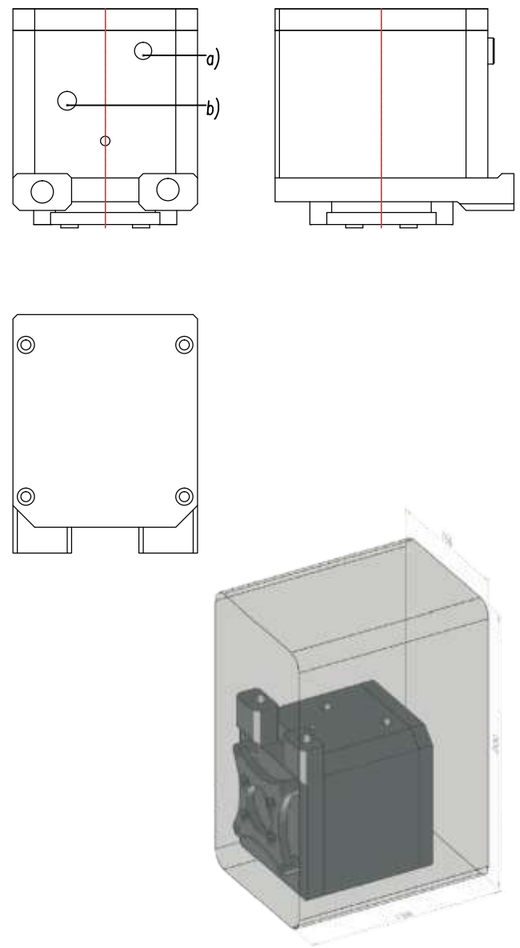

SURE®
SHAPING EXCELLENCE

触摸式热流道控制器
CENTRAL CONTROLLING HOT RUNNER CONTROLLER

产品特点：

A：SURE系列触摸式热流道控制器。模块化结构，触摸屏操作界面，具有友好的人机交互功能、通用功能、标准通讯接口。系统抗干扰能力强，使用方便，温控精确，运行稳定。
B：控制器配装两种控制模块：4回路温度控制模块和8回路针阀时序控制模块，将温控与时序控制集成为一体。单个温控箱可配置最大96个温度回路或最大192个时序回路，也可以温度回路与时序控制回路混合配置。
C：温度控制模块内置温度控制参数自动整定功能、加热圈除湿专用软启动曲线模式、配方功能、温度曲线记录功能、齐全的保护功能等，标准环境下控制精度达到±1℃以内。每个回路温度可独立设定，设有软启动、自动恒温控制与手动调节等功能，针阀式控制模块提供4段延时控制功能，时间精度为0.01秒，最大计时600秒。负载电源ACA 220V0.5A/回路或DC24V 1A/回路，可切换输出电压类型。

Features:
A: SURE Central controlling hot runner controller is with modular structure, touch screen, a friendly interactive features, common functions and standard communication interface. The system is with Anti-jamming ability, easy to use, precise temperature control and stable operation.
B: The controller is equipped with two control modules: 4-loop temperature control module and 8-loop valve gate timing control circuit module, temperature control and timing control could be integrated. Individual temperature control box can be configured to a maximum of 96 zones or maximum 192 loops of timing circuits, and temperature loop can be mixed with the timing control circuit configuration.
C: Parameter automatic tuning function
Heating coil dehumidification
Special soft start curve pattern, recipe function,
The temperature curve recording function, complete protection function,
Accuracy of ±1 ℃under standard environment.

功能描述

1.每个温度模块内置RS485通讯接口，可以通过总线的方式与触摸屏联网，从而可以通过大屏幕的彩色触摸屏对全部系统内的模块进行监控。也可以用个人电脑对温度控制系统进行远程监控。
2.温度控制方面采用了FUZZY控制模式，系统能够对加热圈的特征参数进行在线识别，从而能够采用准确的对象模型对温度进行精确的控制。保证客户能生产出合格率更高的产品。
3.控制器的输出可以选用相位过零触发方式或移相控制方式，从而对不同的客户需求及对电力环境的要求给以满足。
4.温度制式兼有摄氏度与华氏度两种。系统在50Hz或60Hz的电网下均可以正常的工作。
5.热电偶配备了 J型热电偶和 K型热电偶两种。这可以通过模块的菜单方便的设定，如果客户需要有更多的热电偶型号供选择时，可以定制。
6.针对于热流道及模具加热的特点, 系统配备了加热圈的除湿功能, 初始加热时的软启动功能，可以更好的保护加热圈的安全使用，延长其使用寿命。
7.在设备运行管理与安全方面, 软件设计了加热圈功率, 电流计量与过电流保护, 设备有效运行计时,历史报警存贮等功能, 并有热电偶, 加热器, 可控硅, 保险管等元件的异常检测与保护功能。
8.因为是模块式结构, 所以一旦设备有故障时, 只需要更换损坏的模块就可以了, 这节约了用户宝贵的维修时间。
9.每个回路设计了双保险管保护功能，特别对于AC220V电网使用时增加了必要的安全保护功能。
10.独立的声光报警功能，即使在噪音很大的环境中，故障也可以被操作人员发现，从而避免损坏加热圈或生产不良品。
11.温度上、下限报警功能, 上、下限报警温度值可设定。
12.热电偶断线报警功能、热电偶接反报警功能、加热圈短路报警功能、加热圈断线报警功能、可控硅击穿报警功能。
13.FUZYY+PID控制算法, PID参数具有可在线自动整定与手动设定两种方式。

SURE
SHAPING EXCELLENCE

DCK系列 | 插卡式热流道控制箱
Inserted card controller

ZONE - Mould Wiring

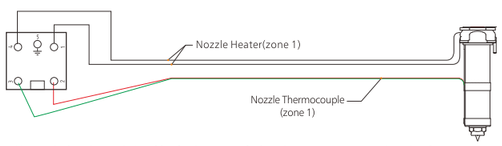

- 微电脑自动适应调节功能，具有智能型现场工程师特质
- 可选配十余种输出模块，为受控对象选择最佳调节方式
- 多种输入信号(热电偶热电阻其它标准信号)选择（J、K、E、PT100等）现场设置输入方式
- 可定制异步串行通讯接口，组成低成本高性能集中控制系统
- 采用相角加热输出及手动/自动软启动安全模式，延长加热器的寿命
- 可配置3.6KW/16A至6KW/30A电热功率并以模块控制输出
- 环境温度自动补偿, 温度控制精度达±0.1℃（显示为±1℃）
- 具有热电偶开路,超温,声光双重报警、在吵噪的工作环境中可以提醒操作人员
- 热电偶短路、反向监测显示功能
- 采用保险丝断路器双重保护，确保温控系统所有部件安全运行
- 插槽式设计可直接代替国外知名厂牌的产品
- 常用于汽车等大型塑料件热流道模具控温上
- 外壳采用铝合金框架，造型新颖、美观、坚固

- Micro-computeautomatic adjusting function, intelligent field engineering pecupearity.
- Dozen types of the output module can be chosen for best manner.
- Multiple input signal（J、K、E、PT100 so on）,you can set the input method at field.
- Customize asynchro serial communication connection. To make up the low cost high capability centralize control system.
- Adopt phase angle heating output and manual/Automatic soft start-up safe mode, prolong the lifetime of the heater.
- Heating power range from 3.6KW/16A To 6KW/30A, and output with module controlling.
- Automatic compensate of the environment temperature, the control precision can reach up to ±0.1℃.
- Double alarming system by the Thermocouple and low sound and light. Can remind the operator in noisy environment.
- Thermocouple break and inverse detect display function.
- Fuse and breaker double protection, ensure all the components of the temperature system can run safely.
- Insert groove design can replace some famous overseas brands.
- Usually used for Autocar or some big hot runner plastic mould temperature control.
- Adopt aluminium alloy frame for crust, with new nice and firm design.

CW-686系列 | 热流道控制箱
Card-insertable temperature controller

- 在借鉴国外先进热流道温度控制技术的基础上，结合当前热流道温度控制的特点，精心研制、改进的一款高性能温度控制器。它采用微电脑PID算法控制，在使用过程中能查年输出百分比、回路电流值、热电偶类型。具有380V隔离保护以及多种智能检测保护功能和软启动功能。具有精确的PID参 数自整定功能，在控温过程中具有控温精确、升温无过冲、使用简捷易懂的特点。

- I.Product Description:
  CW-686 temperature controller on the basis of foreign advancde hot runner temperature control technology,combined with the characteristics of the hot runner temperature control,well-developed a high-perfornance temperature controller,improved.It uses a micro-computer PID control algorithm,in the course can view the output percentage of the value of loop current,thermocouple type.With 380V isolation protection,as well as a variety of intelligent detection protection function and soft-start function.Accurate PID parameter auto-tuning function in the temperature and soft-start function.Accurate PID parameter auto-tuning function in the temperature control process with precise temperature control heating overshoot,using a simple and easy to understand features.

SURE®
SHAPING EXCELLENCE

XCK系列 | 插卡式热流道控制箱
Inserted card controller

- 采用智能PID自整定控制，环境温度自动补偿,温度控制精度达±0.5℃（显示为±1℃）。
- 安全的软启动模式,防止瞬间启动功率输出过大烧坏加热体。
- 可用按钮切换，手动设定功率输出，自动调节输出功率。
- 具有热电偶开路，短路，反向监测显示功能及温度过高、过低报警控制。
- 采用电压深度负反馈作用，LED实时显示负载加热电压，确保热流道系统稳定运行。
- 热电偶Ｊ、Ｋ可任意选择。
- 温控器配有保险丝保护功能，消除模具内湿度过大造成温控器内器件烧坏。
- 可制成24-64大点标准控制箱配合相应数量的热嘴和流道板。
- 可配置3.6KW/16A至6KW/30A电热功率并以模块控制输出。
- 小型插槽式设计，更换检测更方便，适于用瓶坯、瓶盖、医疗产品等中小型热流道系统。
- 人性化设计的操作方法，易学易用，并带键盘锁功能。

Features

- Adopt PID auto temperature control, Automatic compensate of the environment temperature, the control precision can reach up to ±0.5℃(show ±1℃)
- Safe soft start model, to avoid over large output power burnout the heater while instant start.
- Power out put Can be set manually and automaticly.
- Circuit broken and opening by the thermocouple. Alarming if the power is too high or too low.
- Dual lines LED display
- Selectable two thermocouple types.(J/K).
- the temperature controller has fuse protect function,can avoid the over high humidity damage the inner controller device.
- 24-64 big point standard control casing can match the nozzle and manifold.
- Heating power range from 3.6KW/16Ato 6KW/30A, and output with moulds controlling and module control output.
- Mini type slot design, more convenient for replacing and checking. Suitable for PET preform mold, bottle mold, medical product forming and other types of hot runner system.
- Easy to understand and operate, with key locking function.

40-58 Point Hot runner Controller

DXCK系列 | 双卡温控箱
Dual zone temperature controller

一卡两点温控箱产品特点

A.插拔式系列双卡温控箱采用专用微处理器作为主控单元，具有多重数字滤波、PID算法、干扰自动恢复、稳定、体积小、可靠适用性广等特点更适应国情和使用者的习惯。
B. 控制塑料熔体的温度精度可达到±1°C；
C. 接口采用欧美通用标准件，控制系统的模块采用兼容型，广泛应用于各种标准的热流道系统;
D.全金属外壳组合式的结构设计，拆装、维护、更换方便；
E. 具有多种报警方式，断电断偶，短路保护功能，充分保护加热元件及热电偶，安全可靠;
F. 可提供单点、一卡两点超小型、多点的温控箱；
G.适应J型、K型等多种型号的热电偶。

DXCK series controller
Features:
A. Plug-in type series double card temperature control box adopts special microprocessor as the main control unit，and it's taste to the national conditions and the habits of the users all over the world for multiple digital filter，PID control，Interfere with the auto reply, reliable stability, small volume, wide applicability , and so on .
B、The temperature accuracy can be achieved +_1℃。
C、Interface can meet the standard of DME or Euro standard hot runner system.
D、The Full metal jacket modular structure design makes it easier to dismounting, maintenance and replacement.
E、With multiple alarm ways and short circuit protection function, DXCK series controller can fully protect the heating elements and thermocouples, which to make it safe and reliable.
F、Providing single point or one card two zone controlling, which achieve space saving and easy to carry.
G、DXCK is able to adapt to the J、K and some other types of thermocouple.

SURE
SHAPING EXCELLENCE

热流道控制器
Hot Runner Controller

产品特点：

A：多功能多品种满足客户需求。
B：连续输出控制可控硅或模块.
C：J型K型热电偶可设置，华氏摄氏温度可设置.
D：控制精度达到0.3%或0.1%即1度或0.1度误差，
E：根据客户要求定制具备一卡双控的功能卡，大大降低客 户成本。

Hot runner controller
A: Multifunction and varieties of products to meet customer needs.
B: With Continuous output control module SCR.
C: J type or K type thermocouple; Fahrenheit or Celsius temperature.
D: control accuracy of 0.3% or 0.1%.
E: customized card with a dual-control function cards, greatly reducing customer costs.

WIRING DIAGRAM 接线图:

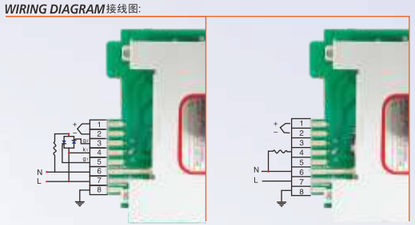

XMTL-686S 特殊性（15-30A）
XMTL-686S(external silicon control)

XMTL-686通用型（15A以下）
XMTL-686S(Thyristor internally placed)

TF系列 | 时序控制器
Sequence controller

功能描述

1.电源供电电源: AC220V/50-60Hz。
2.时序控制精度可达到0.01秒钟，最大设定时间999秒钟，每个回路可设定4个时间段。
3.信号输入信号: 有源信号DC24V 或AC220V.和无源信号（开关信号，无电压）信号都可以接收。
4. 输出电源: DC24V(气阀每组300mA 以下，油阀每组1A以下) 或AC220V 1A 以下。

TF series Sequential controller
Function Description:
1、Power Supply: AC220V/50-60Hz
2、Sequential control precision can reach 0. 01 seconds，The largest setting time is 999 seconds，each circuit can be set for four periods.
3、Input Signal: All the signal can be received which including Active signal DC24V or AC220V. and Passive signal（Switch signal with No voltage）.
4、Output Power Supply：DC24V（Pneumatic under 300mA each group，hydraulic under 1 A each group）or under AC220v 1 A.

SURE®
SHAPING EXCELLENCE

加热圈系列
Coil heater system

塑尔加热圈加热稳定，持久，能紧密的与喷芯部接触，保证热量及时转热到喷嘴。广泛应用于热流道系统、塑料工业、包装机械、医用设备、铸造工艺及各种热处理加工。

SURE coil heaters have advantages such as Heating function, stable and durable, and can contact with the nozzles core closely, guarantee heat spread to the nozzles in time. The coil heaters are widely used for hot runner system, plastics industry, packing machinery, medical facilities, foundry technique and all kinds of heating treatment processing

加热元件 命名规则 *Product named rule*

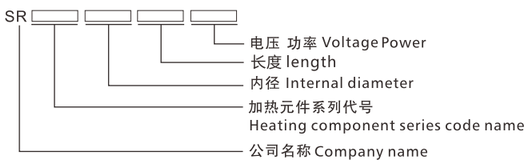

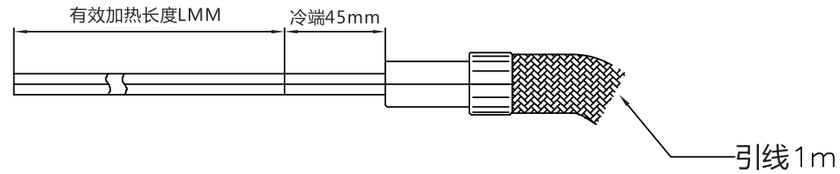

总长 Total length	加热长度 Length of heating coil	不加热长度 Length of unheated coil	功率 (230V) Power
295	250	45	200
365	320	45	250
415	370	45	300
495	450	45	350
545	500	45	400
645	600	45	450
695	650	45	500
745	700	45	550
795	750	45	600
975	900	45	700
1075	1030	45	800
1245	1200	45	900
1825	1780	45	1000

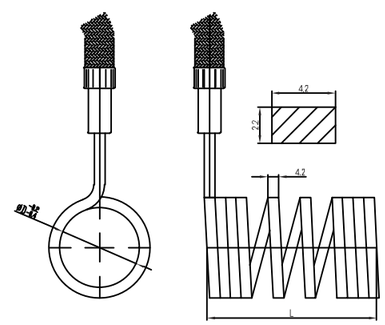

直径 Diameter	长度 Length														
mm	40	50	60	70	80	90	100	120	140	160	180	200	220	240	260
12	200W	250W	250W	300W	350W	350W	400W	400W	450W	450W	500W	500W	550W	600W	600W
13	200W	250W	250W	300W	350W	350W	400W	400W	450W	450W	500W	500W	550W	600W	600W
19	300W	350W	400W	450W	500W	500W	550W	600W	600W	700W	800W	900W	900W	1000W	1100W
25	200W	400W	450W	500W	550W	600W	700W	700W	800W	800W	900W	1000W	900W	1000W	1200W
32	450W	500W	600W	600W	700W	700W	800W	900W	1000W	1100W	1200W				

SURE®
SHAPING EXCELLENCE

加热条系列 Heating bar system

- 加热条由特殊生产工艺和优质的材料成型经久耐用，保证了在紧密空间内的高效运行，即使在加热外套温度高达700℃时也可正常进行加热。能够满足大部分机器，工厂等使用加热元件的需求。

接口带热电偶
Interface with thermocouple

Size:
直径Diameter 5-20
长度Length 30-2000mm

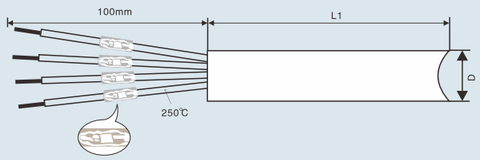

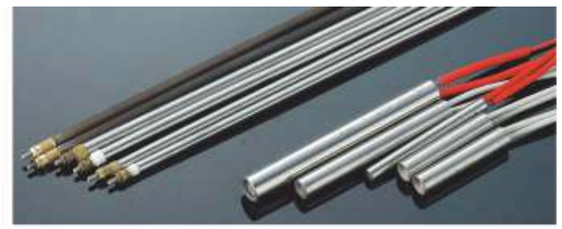

弹性加热管
Elastic it Heating tube

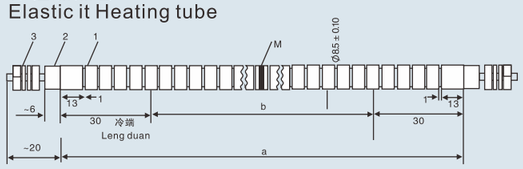

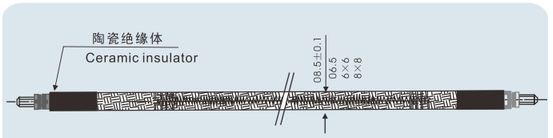

- 标准型（每米1800W以下）可根据客户要求选定功率大小订制
- Standard type (below 1800W/m), power can be selected according to the requirement of customer.
- 高密度High density (2000W–3000W/m)

- Due to the special manufacturing process and high quality material, a high level of durability, SURE heating bar can run efficiently in a compact space, even when the temperature reach up to 700℃So the heating bars can satisfy the needs of heater element in many machine factories etc.

分流板加热盘条规格造型
Manifold heating element features

总长 Total length	加热长度 Length of heating coil	不加热长度 Length of unheated coil	功率 (230V) Power
320	280	40	700
340	300	40	700
360	320	40	750
380	340	40	800
400	360	40	850
420	380	40	900
440	400	40	900
460	420	40	950
480	440	40	1000
500	460	40	1100
520	480	40	1150
540	500	40	1150
560	520	40	1200
580	540	40	1250
600	560	40	1300
620	580	40	1350
640	600	40	1350
660	620	40	1400
680	640	40	1450
700	660	40	1500
720	680	40	1550
740	700	40	1550
760	720	40	1600
780	740	40	1650
800	760	40	1700
820	780	40	1700
840	800	40	1700
860	820	40	1700
880	840	40	1700
900	860	40	1750
920	880	40	1750
940	900	40	1750
960	920	40	1750
980	940	40	1750
1000	960	40	1750
1020	980	40	1800
1040	1000	40	1800
1060	1020	40	1800
1080	1040	40	1800
1100	1060	40	1800

外层材料	不锈钢
内层材料	发热丝 / 氧化镁
加热元件表面温度	700 °
电压	230V
功率误差（未加热）	+5%-10%
高压强度（未加热）	1500V
绝缘电阻（未加热）	>1.5 兆欧
泄漏电流（未加热）	>0.5MA
长度误差	± 3MM
不加热长度	两端各 25 ± 5mm
冷端不可变曲数值	两端各 25 ± 5mm
最小弯曲半径	R 15MM

温度传感器（热电偶）系列

Deheater-sens (Thermocouple) System

- 温度传感器(热电偶)温度测点探头采用玻纤绝缘材质，连接线外部包装采用金属屏蔽线，可根据客户要求提供各种控温长度。正常工作时探头最高温度达到800℃，连接线可达200℃。标准连接线长2000mm, 它广泛应用于喷嘴、模具、机械等
- Temperature measuring points of deheater-sens (Thermocouple) are composed of insulated fire galss. The connection outer packing is composed of the metal screening wire. The temperature controlling length can be offered as customer's requested . The searching unit working temperature tip reaches up to 800℃ and connection reaching up to 200℃.
Standard connection length 2000mm,which are widely applied for nozzles, moulds and machines etc.

螺钉式Srew type:

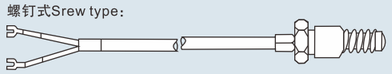

压簧式Pressure spring type:

针式Needle type:

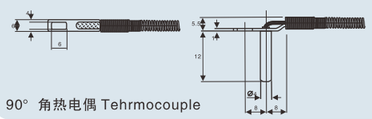

90° 角热电偶 Tehrmocouple

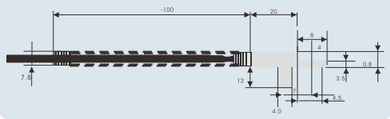

针式热电偶
TEHRMOCOUPLE

Thermocouple consists of some sizes as following:
热电偶有几种规格: Ø1 Ø1.5 Ø2 Ø3 Ø4 Ø5 Ø6

Heavy-duty connectors
电气连接器

为了方便用户进行选型使用,塑尔将基本常用型号,规格组成套件形式,用户只需要一个套件号,就可订购到包含芯件(公插件,母插件),防护外壳上壳,防护外壳底座在内的套件。
For the purpose of users' lectotype expediently ,Sure brings together based staple model number ,norm to make up sets form . When requiring a set , Users can order a set ,which contains chipware (male and female plug-in board), epivalve and bottom of protection covering.

套件包含: • 接插件公插 • 接插件母插 • 防护外壳上壳 • 防护外壳底座
All sets consist of (see illustrations on the following pages):
• Male and female inserts with screw terminals • Epivalve and bottom of protection covering • Bulkhead housing of surface mounted housing

选型指南: 防护盖等不常用配件请索要另外说明
Choosing guide: protecting cover etc. not common parts, please ask for additional introduction

10 Poles set (HE series, with two levers)

4回路接插件套件(HA系列产品) 4 Poles set (HA series)						10回路接插件套件(带双扣/HE系列产品)				
Side Entry	**侧面进线形式**	HA–004–M	HA–004–F	H3A–MTS	H3A–MAG	**侧面进线形式**	HE–010–M	HE–010–F	H10B–TS	H10B–AG
Set Part No.:	套件订货号:20 004 010					套件订货号:20 010 010				
Set Type:	套件型号:HDC–HA–004					套件型号:HDC–HE–010				
Thread:	电缆入口可选螺纹 M20,PG11					电缆入口可选螺纹 M20,M25,PG16				
Top Entry	**正面进线形式**	HA–004–M	HA–004–F	H3A–MTG	H3A–MAG	**正面进线形式**	HE–010–M	HE–010–F	H10B–TG	H10B–AG
Set Part No.:	套件订货号:20 004 110					套件订货号:20 010 110				
Set Type:	套件型号:HDC–HA–004.1					套件型号:HDC–HE–010.1				
Thread:	电缆入口可选螺纹 M20,PG11					电缆入口可选螺纹 M20,M25,PG16				
Top Entry	**正面进线形式**	HA–004–M	HA–004–F	H3A–MTG	H3A–MAG	**表面安装形式**	HE–010–M	HE–010–F	H10B–TS	H10B–SGR
Set Part No.:	套件订货号:20 004020					套件订货号:20 010 020				
Set Type:	套件型号:HDC–HA–004.2					套件型号:HDC–HE–010.2				
Thread:	电缆入口可选螺纹 M20,PG11					电缆入口可选螺纹 M20,M25,PG16				
Surface Mounted	**表面安装形式**	HA–004–M	HA–004–F	H3A–MTG	H3A–MAGSV	**表面安装形式**	HE–010–M	HE–010–F	H10B–TG	H10B–SGR
Set Part No.:	套件订货号:20 004 120					套件订货号:20 010 120				
Set Type:	套件型号:HDC–HA–004.3					套件型号:HDC–HE–010.3				
Thread:	电缆入口可选螺纹 M20,PG11					电缆入口可选螺纹 M20,M25,PG16				

技术参数	Technical Data
工作电流:10A	Rated current:10A
工作电压:230/250V	Rated voltage:230250v
阻燃等级(据UL94):V0	Flammability acc.to UL 94:VO
防护等级:IP65	Degree of protection:IP65
接线形式: 螺钉压接	Terminal: Screw terminal

16 Poles set (HE series, with two levers)

16回路接插件套件(带双扣/HE系列产品)

侧面进线形式 套件订货号:20 016 010 套件型号:HDC–HE–016 电缆入口可选螺纹 M25,PG21	HE–016–M	HE–016–F	H16B–TS	H16B–AG
正面进线形式 套件订货号:20 016 110 套件型号:HDC–HE–016.1 电缆入口可选螺纹 M25,PG21	HE–016–M	HE–016–F	H16B–TG	H16B–AG
表面安装形式 套件订货号:20 016 020 套件型号:HDC–HE–016.2 电缆入口可选螺纹 M25,PG21	HE–016–M	HE–016–F	H16B–TS	H16B–SGR
表面安装形式 套件订货号:20 016 120 套件型号:HDC–HE–016.3 电缆入口可选螺纹 M25,PG21	HE–016–M	HE–016–F	H16B–TG	H16B–SGR

32 Poles set (HE series, with two levers)

32回路接插件套件(带双扣/HE系列产品)

侧面进线形式 套件订货号:30 032 010 套件型号:HDC–HE–032 电缆入口可选螺纹 M32,PG29	HE–016–M(1–16) HE–016–M(17–32)	HE–016–F(1–16) HE–016–F(17–32)	H32B–TS	H32B–AG
正面进线形式 套件订货号:30 032 110 套件型号:HDC–HE–032.1 电缆入口可选螺纹 M32,PG29	HE–016–M(1–16) HE–016–M(17–32)	HE–016–F(1–16) HE–016–F(17–32)	H32B–TG	H32B–AG
表面安装形式 套件订货号:30 032 020 套件型号:HDC–HE–032.2 电缆入口可选螺纹 M32,PG29	HE–016–M(1–16) HE–016–M(17–32)	HE–016–F(1–16) HE–016–F(17–32)	H32B–TS	H32B–SGR
表面安装形式 套件订货号:30 032 120 套件型号:HDC–HE–032.3 电缆入口可选螺纹 M32,PG29	HE–016–M(1–16) HE–016–M(17–32)	HE–016–F(1–16) HE–016–F(17–32)	H132B–TG	H32B–SGR

24 Poles set (HE series, with two levers)

24回路接插件套件(带双扣/HE系列产品)

侧面进线形式 套件订货号:20 024 010 套件型号:HDC–HE–024 电缆入口可选螺纹 M25,PG21	HE–024–M	HE–024–F	H24B–TS	H24B–AG
正面进线形式 套件订货号:20 024 110 套件型号:HDC–HE–024.1 电缆入口可选螺纹 M25,PG21	HE–024–M	HE–024–F	H24B–TG	H24B–AG
表面安装形式 套件订货号:20 024 020 套件型号:HDC–HE–024.2 电缆入口可选螺纹 M25,PG21	HE–024–M	HE–024–F	H24B–TS	H24B–SGR
表面安装形式 套件订货号:20 024 120 套件型号:HDC–HE–024.3 电缆入口可选螺纹 M25,PG21	HE–024–M	HE–024–F	H24B–TG	H24B–SGR

48 Poles set (HE series, with one lever)

48回路接插件套件(带单扣/HE系列产品)

侧面进线形式 套件订货号:40 048 010 套件型号:HDC–HE–048 电缆入口可选螺纹 M32,PG29	HE–024–M(1–24) HE–024–M(25–48)	HE–024–F(1–24) HE–024–F(25–48)	H48B–TS–RO	H48B–AG–LB
正面进线形式 套件订货号:40 048 010 套件型号:HDC–HE–048.1 电缆入口可选螺纹 M32,PG29	HE–024–M(1–24) HE–024–M(25–48)	HE–024–F(1–24) HE–024–F(25–48)	H48B–TG–RO	H48B–AG–LB
表面安装形式 套件订货号:40 048 020 套件型号:HDC–HE–048.2 电缆入口可选螺纹 M32,PG29	HE–024–M(1–24) HE–024–M(25–48)	HE–024–F(1–24) HE–024–F(25–48)	H48B–TS–RO	H48B–SGB–LB
表面安装形式 套件订货号:40 048 120 套件型号:HDC–HE–048.3 电缆入口可选螺纹 M32,PG29	HE–024–M(1–24) HE–024–M(25–48)	HE–024–F(1–24) HE–024–F(25–48)	H48B–TG–RO	H48B–SGR–LB

技术参数	Technical Data
工作电流:16A	Rated current:10A
工作电压:400/500V	Rated voltage:400/500v
阻燃等级(据UL94):V0	Flammability acc.to UL 94:VO
防护等级:IP65	Degree of protection:IP65
接线形式: 螺钉压接 弹片压接 冷压针压接	Terminal: Screw terminal Spring terminal Crimp terminal

Section 3

行业应用
APPLICATION

塑造卓越
SHAPING EXCELLENCE

SURE®
SHAPING EXCELLENCE

包装行业的应用
PACKAGING INDUSTRY APPLICATION

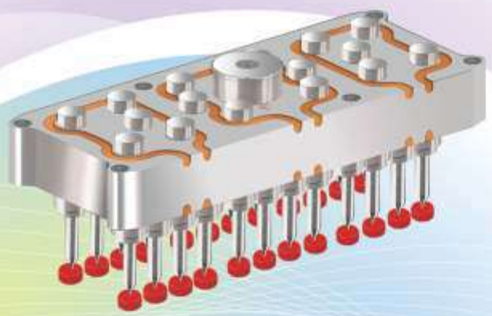

包装行业:
塑尔针对包装行业所研发设计的分流板独特的流道旋转工艺与喷嘴内加热式技术，对高速、高压、以及薄壁产品等行业难题的处理，游刃有余。

packaging industry:
Aiming at packaging industry, SURE apply the unique design of the manifold and build-in heating features for High speed, high pressure and thin-wall injection.

SAUCE DISH 酱料碟

Gate:open gate
Number of Cavity:16pcs
Nozzle Type:BET13
Material:PP+20% calcium carbonate
Number of Nozzles:16pcs
Weight:5g
Wall Thickness:1.2mm

浇口形式:点浇口
型腔数:16pcs
热嘴选型:BET13
产品材料:PP+20%碳酸钙
浇口数量:16pcs
重量:5g
壁厚:1.2mm

COSMETIC BOTTLE CAP 化妆瓶盖

Gate:valve gate
Number of Cavity:8pcs
Nozzle Type:VSET25
Material:PMMA
Number of Nozzles:8pcs
Weight:10g
Wall Thickness:2.5mm

浇口形式:针阀
型腔数:8pcs
热嘴选型:VSET25
产品材料:PMMA
浇口数量:8pcs
重量:10g
壁厚:2.5mm

COSMETIC BOTTLE CAP 化妆瓶盖

Gate:valve gate
Number of Cavity:4pcs
Nozzle Type:VSET25
Material:PMMA
Number of Nozzles:4pcs
Weight:30g
Wall Thickness:3mm

浇口形式:针阀
型腔数:4pcs
热嘴选型:VSET25
产品材料:PMMA
浇口数量:4pcs
重量:30g
壁厚:3mm

LAMP COVER 灯罩

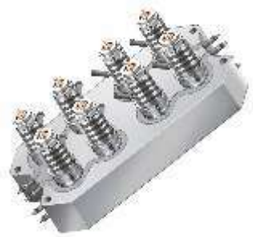

Gate:open gate
Number of Cavity:8pcs
Nozzle Type:BET25
Material:PC
Number of Nozzles:8pcs
Weight:8g
Wall Thickness:1.5mm

浇口形式:点浇口
型腔数:8pcs
热嘴选型:BET25
产品材料:PC
浇口数量:8pcs
重量:8g
壁厚:1.5mm

CAP 瓶盖

Gate:open gate
Number of Cavity:32pcs
Nozzle Type:BET1332
Material:PP
Number of Nozzles:32pcs
Weight:6g
Wall Thickness:1.8mm

浇口形式:点浇口
型腔数:32pcs
热嘴选型:BET1332
产品材料:PP
浇口数量:32pcs
重量:6g
壁厚:1.8mm

CAP 蒙牛瓶盖

Gate:open gate
Number of Cavity:16pcs
Nozzle Type:BET13
Material:PP
Number of Nozzles:16pcs
Weight:0.8g
Wall Thickness:1.8mm

浇口形式:点浇口
型腔数:16pcs
热嘴选型:BET13
产品材料:PP
浇口数量:16pcs
重量:0.8g
壁厚:1.8mm

CAP 瓶盖

Gate:valve gate
Number of Cavity:16pcs
Nozzle Type:VBET13
Material:PP
Number of Nozzles:16pcs
Weight:10g
Wall Thickness:1.5mm

浇口形式:针阀
型腔数:16pcs
热嘴选型:VBET13
产品材料:PP
浇口数量:16pcs
重量:10g
壁厚:1.5mm

CUP 口杯

Gate:open gate
Number of Cavity:8pcs
Nozzle Type:BET13
Material:PP
Number of Nozzles:8pcs
Weight:3g
Wall Thickness:1.0mm

浇口形式:开放式点浇口
型腔数:8pcs
热嘴选型:BET13
产品材料:PP
浇口数量:8pcs
重量:3g
壁厚:1.0mm

SURE®
SHAPING EXCELLENCE

汽车行业的应用
AUTOMOTIVE INDUSTRY APPLICATION

BEHIND EACH PART, THE BEST KNOW HOW

Outstanding competency in hot runners for the most complex automotive applications.

塑尔专注开发出汽车行业的整体式系统，根据不同的介质进行阀针控制，将驱动元件、喷嘴、电源、冷却等集成一体、便于拆装，降低漏胶风险；我们的热流道可提供卓越的工艺质量、较广的操作范围以及耐用性设计，并在具有价格优势的基础上提供最长正常运行时间。

SURE focus on one-unit system for Automotive Industry by apply Pneumatic & Hydraulic valve Gate type, which is with easily assembling feature and low leakage risk. Our Hot runner system is able to provide excellent finish, stability and durability with higher price-performance ratio.

HEADLIGHT 汽车车灯

Gate:valve gate
Number of Cavity:2pcs
Nozzle Type:VSET19
Material:PMMA
Number of Nozzles:2pcs
Weight:350g
Wall Thickness:2.8mm

浇口形式:针阀
型腔数:2pcs
热嘴选型:VSET19
产品材料:PMMA
浇口数量:2pcs
重量:350g
壁厚:2.8mm

ENGINE HOOD 发动机罩

Gate:valve gate
Number of Cavity:3pcs
Nozzle Type:VBSETX25
Material:PA6+10%GF+MD20 F
Number of Nozzles:1pcs
Weight:350g
Wall Thickness:3.6mm

浇口形式:针阀
型腔数:3pcs
热嘴选型:VBSETX25
产品材料:PA6+10%GF+MD20 F
浇口数量:1pcs
重量:350g
壁厚:3.6mm

WHEEL COVERS 大众轿车轮盖

Gate:open gate
Number of Cavity:1pcs
Nozzle Type:SVG32
Material:PA6
Number of Nozzles:1pcs
Weight:135g
Wall Thickness:2.5mm

浇口形式:针阀
型腔数:1pcs
热嘴选型:SVG32
产品材料:PA6
浇口数量:1pcs
重量:135g
壁厚:2.5mm

BUMPER 汽车保险杠

Gate:valve gate
Number of Cavity:1pcs
Nozzle Type:VBSETX32
Material:PP+EPDM
Number of Nozzles:6pcs
Weight:2380g
Wall Thickness:2.6mm

浇口形式:针阀
型腔数:1pcs
热嘴选型:VBSETX32
产品材料:PP+EPDM
浇口数量:6pcs
重量:2380g
壁厚:2.6mm

VW LOGO 大众车标

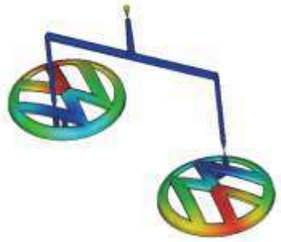

Gate:valve gate
Number of Cavity:2pcs
Nozzle Type:VSETX19
Material:ABS
Number of Nozzles:2pcs
Weight:23g
Wall Thickness:1.5mm

浇口形式：针阀
型腔数：2pcs
热嘴选型:VSETX19
产品材料:ABS
浇口数量:2pcs
重量:23g
壁厚:1.5mm

DASHBOARD 汽车仪表板

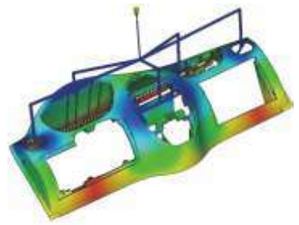

Gate:valve gate
Number of Cavity:1pcs
Nozzle Type:VBSETX40
Material:PP+EPDM
Number of Nozzles:5pcs
Weight:3250g
Wall Thickness:3.0mm

浇口形式:针阀
型腔数:1pcs
热嘴选型:VBSETX40
产品材料:PP+EPDM
浇口数量:5pcs
重量:3250g
壁厚:3.0mm

AUTOMOTIVE DOOR PANEL 汽车门板

Gate:valve gate
Number of Cavity:2pcs
Nozzle Type:VBSETX32
Material:PP+EPDM
Number of Nozzles:2pcs
Weight:350g
Wall Thickness:2.8mm

浇口形式:针阀
型腔数:2pcs
热嘴选型:VBSETX32
产品材料:PP+EPDM
浇口数量:2pcs
重量:350g
壁厚:2.8mm

FENDER 汽车挡泥板

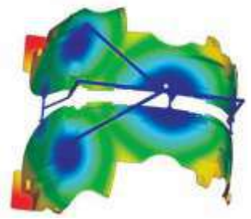

Gate:open gate
Number of Cavity:1pcs
Nozzle Type:VBSETX40
Material:PP+E/P+TM
Number of Nozzles:5pcs
Weight:800g
Wall Thickness:2.5mm

浇口形式:点浇口
型腔数:1pcs
热嘴选型:VBSETX40
产品材料:PP+E/P+TM
浇口数量:5pcs
重量:800g
壁厚:2.5mm

SURE®
SHAPING EXCELLENCE

电子行业的应用
ELECTRONICS INDUSTRY APPLICATION

电子行业:
塑尔为电子市场中每一个高要求应用产品提供高品质的热流道系统。为高压注塑、高要求尺寸以及平衡填充提供螺纹式以及镶嵌式喷嘴、阀针和模流分析的解决方案。热咀部件耐磨损，抗腐蚀性强，确保高品质的产品质量及可信赖的技术保障。

Electronics industry:
SURE provide one-piece heating element and Anti-wear & Anti-corrosive quality system in order to meet the requirements of electronics industry.

CONNECTOR 接插件

Gate:open gate
Number of Cavity:16 pcs
Nozzle Type:SETL13
Material:PA
Number of Nozzles:16 pcs
Weight: 5g
Wall Thickness:2.0mm

浇口形式:大水口
型腔数:16 pcs
热嘴选型:SETL13
产品材料:PA
浇口数量:16 pcs
重量:5g
壁厚:2.0mm

ELECTRIC TOOLS电动工具

Gate:open gate
Number of Cavity:8 pcs
Nozzle Type:SET25
Material:PP+30GF
Number of Nozzles:8 pcs
Weight:100g
Wall Thickness:1.5mm

浇口形式:点浇口
型腔数:8 pcs
热嘴选型:SET25
产品材料:PP+30GF
浇口数量:8 pcs
重量:100g
壁厚:1.5mm

AD 广告片

Gate:open gate
Number of Cavity:8 pcs
Nozzle Type:BET13
Material:PP
Number of Nozzles:8 pcs
Weight: 0.33g
Wall Thickness:0.7mm

浇口形式:开放式点浇口
型腔数:8 pcs
热嘴选型:BET13
产品材料:PP
浇口数量:8 pcs
重量:0.33g
壁厚:0.7mm

SWITCH PLATE开关盖

Gate:open gate
Number of Cavity:8 pcs
Nozzle Type:BHSE13
Material:PC+ flame retardants
Number of Nozzles:8 pcs
Weight: 3g
Wall Thickness:2.5mm

口形式:开放式大水口
型腔数:8 pcs
热嘴选型:BHSE13
产品材料:PC+ 阻燃
浇口数量:8 pcs
重量:3g
壁厚:2.5mm

SPEAKER COVER 音响罩

Gate:open gate
Number of Cavity:4 pcs
Nozzle Type:SET19
Material:POM
Number of Nozzles:4 pcs
Weight: 150g
Wall Thickness:1.5mm

浇口形式:点浇口
型腔数:4 pcs
热嘴选型:SET19
产品材料:POM
浇口数量:4 pcs
重量:150g
壁厚:1.5mm

INTERNET PORT网络接口

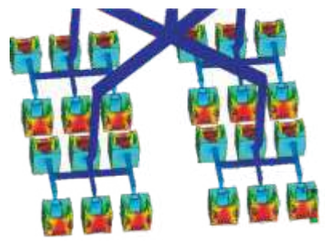

Gate:open gate
Number of Cavity:32 pcs
Nozzle Type:SHSE25
Material:PA66+50%GF
Number of Nozzles:4 pcs
Weight: 0.3g
Wall Thickness:1.8mm

浇口形式:大水口
型腔数:32 pcs
热嘴选型:SHSE25
产品材料:PA66+50%GF
浇口数量:4 pcs
重量:0.3g
壁厚:1.8mm

HIM SUPPORT HIM支架

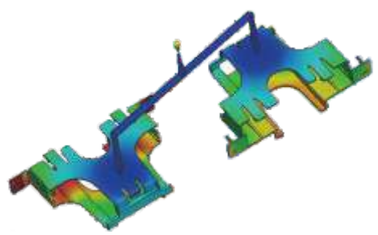

Gate:open gate
Number of Cavity:1 pcs
Nozzle Type:BET19
Material:PA6+30GF
Number of Nozzles:2 pcs
Weight: 660g
Wall Thickness:2.0mm

浇口形式:点浇口
型腔数:1 pcs
热嘴选型:BET19
产品材料:PA6+30GF
浇口数量:2 pcs
重量:660g
壁厚:2.0mm

LINE DEDUCTION 线扣

Gate:open gate
Number of Cavity:16 pcs
Nozzle Type:SET13
Material:PA
Number of Nozzles:16 pcs
Weight: 10g
Wall Thickness:2.5mm

浇口形式:点浇口
型腔数:16 pcs
热嘴选型:SET13
产品材料:PA
浇口数量:16 pcs
重量:10g
壁厚:2.5mm

SURE®
SHAPING EXCELLENCE

医疗行业的应用

MEDICAL INDUSTRY APPLICATION

医疗行业:
塑尔热流道为医疗行业提供整套医疗模具解决方案；多年来，塑尔所提供的解决方案符合了医疗行业的严格要求。实现注射统一性以及模腔间可变性最小化。

Medical industry:
SURE provides the whole hot runner solution for medical industry; for many years, SURE focus on D&D on medical solutions to meet the stringent requirements of the medical industry and achieve balance of injection and minimum space of cavity.

SURE®
SHAPING EXCELLENCE

SYRINGE 医疗针管

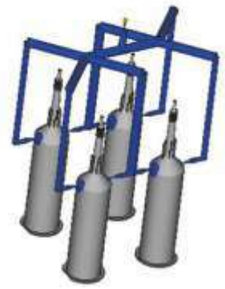

Gate:open gate
Number of Cavity:4pcs
Nozzle Type:BHSE19
Material:PP
Number of Nozzles:6pcs
Weight: 8g
Wall Thickness:1.0mm

浇口形式:开放式大水口
型腔数:4PCS
热嘴选型:BHSE19
产品材料:PP
浇口数量:6pcs
重量:8g
壁厚:1.0mm

CULTURE VESSEL 培养皿

Gate:valve gate
Number of Cavity:8PCS
Nozzle Type:VBET19
Material: PS
Number of Nozzles:8 pcs
Weight: 1 g
Wall Thickness:0.8mm

浇口形式： 针阀式
型腔数:8PCS
热嘴选型:VBET19
产品材料:PS
浇口数量:8 pcs
重量:1 g
壁厚:0.8mm

FROZEN PIPE 速冻管

Gate:open gate
Number of Cavity:32 pcs
Nozzle Type:BET13
Material: PP
Number of Nozzles:32 pcs
Weight: 0.8g
Wall Thickness:1.0mm

浇口形式:开放式点浇口
型腔数: 32 pcs
热嘴选型:BET13
产品材料:PP
浇口数量:32 pcs
重量: 0.8g
壁厚:1.0mm

FROZEN PIPE 速冻管

Gate:open gate
Number of Cavity:24 pcs
Nozzle Type:BET13
Material: PP
Number of Nozzles:24 pcs
Weight: 0.6g
Wall Thickness:1.0mm

浇口形式:开放式点浇口
型腔数: 24 pcs
热嘴选型:BET13
产品材料:PP
浇口数量:24 pcs
重量: 0.6g
壁厚:1.0mm

FROZEN PIPE COVER 速冻管盖

Gate:open gate
Number of Cavity:16 pcs
Nozzle Type:BET13
Material: PP
Number of Nozzles:16 pcs
Weight: 0.5g
Wall Thickness:2.0mm

浇口形式:开放式点浇口
型腔数:16 pcs
热嘴选型:BET13
产品材料:PP
浇口数量:16 pcs
重量:0.5g
壁厚:2.0mm

MEDICAL FORCEPS 医用钳

Gate:valve gate
Number of Cavity:4PCS
Nozzle Type: VSET19
Material: PP
Number of Nozzles:4pcs
Weight: 15g
Wall Thickness:3.0mm

浇口形式:针阀式
型腔数:4PCS
热嘴选型:VSET19
产品材料:PP
浇口数量:4pcs
重量:15g
壁厚:3.0mm

MEDICINE CUP 药杯

Gate:open gate
Number of Cavity:16 pcs
Nozzle Type:BET13
Material: PP
Number of Nozzles:16 pcs
Weight: 8g
Wall Thickness:0.8mm

浇口形式:开放式点浇口
型腔数:16 pcs
热嘴选型:BET13
产品材料:PP
浇口数量:16 pcs
重量:8g
壁厚:0.8mm

PETRI DISH 培养皿

Gate:valve gate
Number of Cavity:8 pcs
Nozzle Type: VSET19
Material: PE
Number of Nozzles: 8 pcs
Weight: 18 g
Wall Thickness:1.5mm

浇口形式:针阀式
型腔数:8 pcs
热嘴选型:VSET19
产品材料:PE
浇口数量:8 pcs
重量:18 g
壁厚:1.5mm

SURE®
SHAPING EXCELLENCE

家用电器行业的应用
DOMESTIC APPLIANCES INDUSTRY APPLICATION

家电行业:
塑尔为家用电器市场的产品应用提供了多样化的产品和解决方案。典型的应用是换色、高要求尺寸、平衡填充、组合产品注塑以及挑战性的材料。我们提供的解决方案产品包含螺纹式喷嘴、气压、液压、弹簧式针阀系统以及驱动板连接针阀等专利产品。

HOME APPLIANCE INDUSTRY:
SURE's diversity of systems and solutions is able to apply on balanced filling and special materials of Home Appliance industry.

REFRIGERATOR DRAWER 冰箱抽屉

Gate:valve gate
Number of Cavity:1PCS
Nozzle Type: VBETX32
Material: PS
Number of Nozzles:2pcs
Weight: 600g
Wall Thickness:2.5mm

浇口形式:针阀
型腔数:1PCS
热嘴选型:VBETX32
产品材料:PS
浇口数量:2pcs
重量:600g
壁厚:2.5mm

AIR CONDITIONING REMOTE CONTROL 空调遥控器

Gate:open gate
Number of Cavity:4PCS
Nozzle Type: BET 19
Material: ABS
Number of Nozzles:4 pcs
Weight: 150g
Wall Thickness:1.5mm

浇口形式：点浇口
型腔数:4PCS
热嘴选型:BET 19
产品材料:ABS
浇口数量:4 pcs
重量:150g
壁厚:1.5mm

SWITCH PLATE 电源开关罩

Gate:open gate
Number of Cavity:4PCS
Nozzle Type: BET 13
Material: PC+ flame retardants
Number of Nozzles:4 pcs
Weight: 20g
Wall Thickness:1.8mm

浇口形式:点浇口
型腔数:4PCS
热嘴选型:BET 13
产品材料:PC+阻燃
浇口数量:4 pcs
重量:20g
壁厚:1.8mm

AIR CONDITIONER OUTLET 汽车空调出风口

Gate:open gate
Number of Cavity:8pcs
Nozzle Type:BET19
Material:PP+E/P+TM
Number of Nozzles: 8pcs
Weight:1.5g
Wall Thickness: 3.5mm

浇口形式:点浇口
型腔数:8pcs
热嘴选型:BET19
产品材料:PP+E/P+TM
浇口数量:8pcs
重量:1.5g
壁厚:3.5mm

AIR CONDITIONER BASE 空调底座

Gate:open gate
Number of Cavity:1PCS
Nozzle Type: BHSE25
Material: PC
Number of Nozzles:4pcs
Weight: 150g
Wall Thickness:2.5mm

浇口形式:大水口
型腔数:1PCS
热嘴选型:BHSE25
产品材料:PC
浇口数量:4pcs
重量:150g
壁厚:2.5mm

AIR CONDITIONER BASE 空调底座

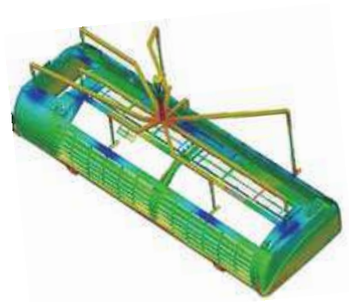

Gate:open gate
Number of Cavity:1PCS
Nozzle Type: BHSES25
Material: ABS
Number of Nozzles:8pcs
Weight: 890g
Wall Thickness:2.0mm

浇口形式:大水口
型腔数:1PCS
热嘴选型:BHSES25
产品材料:ABS
浇口数量:8pcs
重量:890g
壁厚:2.0mm

PARTS OF WASHING MACHINE 洗衣机滚筒盖

Gate:open gate
Number of Cavity:1PCS
Nozzle Type: BET 25
Material: PC
Number of Nozzles:2 pcs
Weight: 600g
Wall Thickness:2.5mm

浇口形式:点浇口
型腔数:1PCS
热嘴选型:BET 25
产品材料:PC
浇口数量:2 pcs
重量:600g
壁厚:2.5mm

PARTS OF WASHING MACHINE 洗衣机滚筒内盖

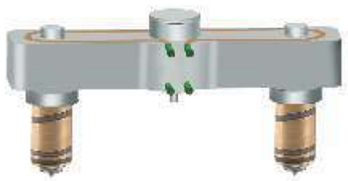

Gate:open gate
Number of Cavity:1PCS
Nozzle Type: BET 25
Material: PC
Number of Nozzles:2 pcs
Weight: 300g
Wall Thickness:1.8mm

浇口形式:点浇口
型腔数:1PCS
热嘴选型:BET 25
产品材料:PC
浇口数量:2 pcs
重量:300g
壁厚:1.8mm

SURE®
SHAPING EXCELLENCE

生活用品行业的应用
CONSUMER INDUSTRY GOODS APPLICATION

生活用品行业:
塑尔为生活用品行业中各种多样化的产品应用提供出众品质和性能的解决方案。无论是组合产品注塑、换色、多色注塑还是高品质表面，塑尔凭借产品和经验携手模具制造商都能在这充满挑战的市场中取得成功。同时塑尔可以提供定制的热流道系统以满足您所有需求。

Consumer goods industry:
SURE's customized hot runner system and solutions can be applied to color change, multiple color injection and excellent finish surface of consumer goods industry.

SURE®
SHAPING EXCELLENCE

STORAGE BOX 储物筐

Gate:open gate
Number of Cavity:1PCS
Nozzle Type:BET25
Material: PP
Number of Nozzles:6pcs
Weight: 600g
Wall Thickness:1.5mm

浇口形式:点浇口
型腔数:1 pcs
热嘴选型:BET25
产品材料:PP
浇口数量:6pcs
重量:600g
壁厚:1.5mm

LABEL 标牌

Gate:open gate
Number of Cavity:16PCS
Nozzle Type:SHSE13
Material: PP
Number of Nozzles:8pcs
Weight: 3g
Wall Thickness:2.0mm

浇口形式:大水口
型腔数:16 pcs
热嘴选型:SHSE13
产品材料:PP
浇口数量:8pcs
重量:3g
壁厚:2.0mm

LUNCH BOX 餐盒

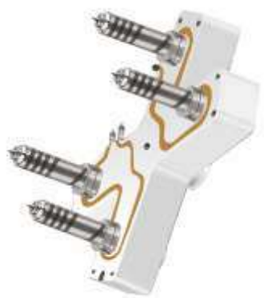

Gate:open gate
Number of Cavity:4 pcs
Nozzle Type:BET13
Material: PP
Number of Nozzles:4pcs
Weight: 6g
Wall Thickness:2.0mm

浇口形式:点浇口
型腔数:4 pcs
热嘴选型:BET13
产品材料:PP
浇口数量:4pcs
重量:6g
壁厚:2.0mm

SOUP LADLE 汤勺

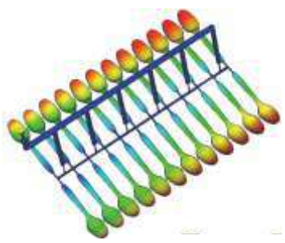

Gate:open gate
Number of Cavity:24 pcs
Nozzle Type:BET13
Material: PS/PP
Number of Nozzles:6pcs
Weight: 2.7g
Wall Thickness:1.0mm

浇口形式:大水口
型腔数:24 pcs
热嘴选型:BET13
产品材料:PS或PP
浇口数量:6pcs
重量:2.7g
壁厚:1.0mm

LUNCH BOX 餐盒

Gate:valve gate
Number of Cavity:2 pcs
Nozzle Type:BVT19
Material: PS
Number of Nozzles:2pcs
Weight: 13g
Wall Thickness:1.0mm

浇口形式:针阀
型腔数:2 pcs
热嘴选型:BVT19
产品材料:PS
浇口数量:2pcs
重量:13g
壁厚:1.0mm

TRASH CAN 垃圾桶

Gate:open gate
Number of Cavity:4 pcs
Nozzle Type:BET19
Material: ABS
Number of Nozzles:4pcs
Weight: 200g
Wall Thickness:1.8mm
浇口形式:点浇口
型腔数:4 pcs
热嘴选型:BET19
产品材料:ABS
浇口数量:4pcs
重量:200g
壁厚:1.8mm

TOOTHBRUSH 牙刷

Gate:open gate(multicolor injection)
Number of Cavity:8 pcs
Nozzle Type:SET13
Material: ABS
Number of Nozzles:8pcs
Weight: 8g
Wall Thickness:3.5mm

浇口形式:点浇口
型腔数:8 pcs
热嘴选型:SET13
产品材料:ABS
浇口数量:8pcs
重量:8g
壁厚:3.5mm

SHOPPING BASKET 购物篮

Gate:open gate(multicolor injection)
Number of Cavity:2 pcs
Nozzle Type:VBET19
Material: PP
Number of Nozzles:2pcs
Weight: 130g
Wall Thickness:2.0mm

浇口形式:点胶口
型腔数量: 2pcs
热嘴选型: VBET19
产品材料: PP
浇口数量: 2pcs
重量:130g
壁厚: 2.0

SURE®
SHAPING EXCELLENCE

PC/TV行业的应用
PC/TV INDUSTRY APPLICATION

电脑电视行业:
塑尔所有设计生产的热流道产品在电视机及电脑上塑胶零件的生产中应用尤为广泛，前框、胶框、后壳、底座、键盘等每个部件产品塑尔都经过技术分析、设计创新，制作符合客户要求的热流道方案；

PC&TV industry:
PC&TV industryThe rich experiences of SURE on PC&TV industry help every customer achieve success.

42# LCD TV PLASTIC FRAME 42#液晶电视机胶框

Gate:valve gate
Number of Cavity:8pcs
Nozzle Type: VBETX19
Material: ABS
Number of Nozzles:10pcs
Weight: 200g
Wall Thickness:1.5mm

浇口形式:针阀
型腔数:8pcs
热嘴选型:VBETX19
产品材料:ABS
浇口数量:10pcs
重量:200g
壁厚:1.5mm

LAPTOP SCREEN FRAME 笔记本面框

Gate:valve gate
Number of Cavity:1PCS
Nozzle Type: VBET19
Material: ABS
Number of Nozzles:4pcs
Weight: 150g
Wall Thickness:1.5mm

浇口形式:针阀
型腔数:1pcs
热嘴选型:VBET19
产品材料:ABS
浇口数量:4pcs
重量:150g
壁厚:1.5mm

LAPTOP BOTTOM CASE 笔记本后壳

Gate:valve gate
Number of Cavity:1PCS
Nozzle Type: VBET19
Material: ABS
Number of Nozzles:4pcs
Weight: 600g
Wall Thickness:1.5mm

浇口形式:针阀
型腔数:1pcs
热嘴选型:VBET19
产品材料:ABS
浇口数量:4pcs
重量:600g
壁厚:1.5mm

LAPTOP KEYBOARD FRAME 笔记本键盘框

Gate:open gate
Number of Cavity:1PCS
Nozzle Type: VBET19
Material: ABS
Number of Nozzles:3pcs
Weight: 130g
Wall Thickness:1.5mm

浇口形式:开放式
型腔数:1pcs
热嘴选型:VBET19
产品材料:ABS
浇口数量:3pcs
重量:130g
壁厚:1.5mm

SURE®
SHAPING EXCELLENCE

32# TV FRONT COVER 32#液晶电视机面框

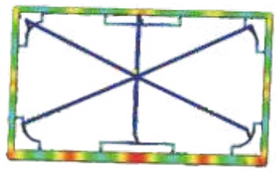

Gate:valve gate
Number of Cavity:1pcs
Nozzle Type: VBETX19
Material: ABS
Number of Nozzles:6pcs
Weight: 320g
Wall Thickness:1.5mm

浇口形式:针阀
型腔数:1pcs
热嘴选型:VBETX19
产品材料:ABS
浇口数量:6pcs
重量:320g
壁厚:1.5mm

LAPTOP SCREEN FRAME笔记本面框

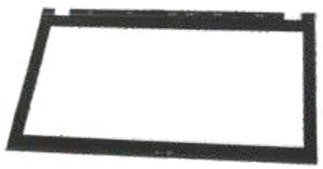

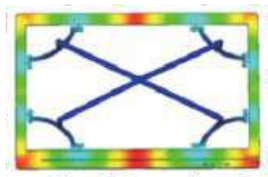

Gate:valve gate
Number of Cavity:1PCS
Nozzle Type: VBET19
Material: ABS
Number of Nozzles:4pcs
Weight: 130g
Wall Thickness:1.5mm

浇口形式:针阀
型腔数:1pcs
热嘴选型:VBET19
产品材料:ABS
浇口数量:4pcs
重量:130g
壁厚:1.5mm

TV BACK COVER 32#液晶电视机后壳

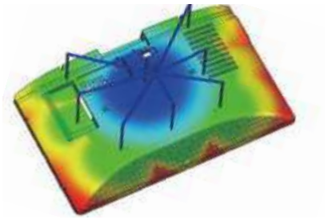

Gate:valve gate
Number of Cavity:1PCS
Nozzle Type: VBET32
Material: ABS
Number of Nozzles:8pcs
Weight: 1300g
Wall Thickness:1.5mm

浇口形式:针阀
型腔数:1pcs
热嘴选型:VBET32
产品材料:ABS
浇口数量:8pcs
重量:1300g
壁厚:1.5mm

KEYBOARD FRAME 键盘框

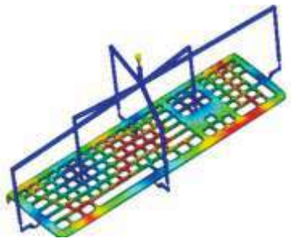

Gate:open gate
Number of Cavity:1PCS
Nozzle Type: BHSE19
Material: ABS
Number of Nozzles:6pcs
Weight: 800g
Wall Thickness:1.8mm

浇口形式:开放式
型腔数:1pcs
热嘴选型:BHSE19
产品材料:ABS
浇口数量:6pcs
重量:800g
壁厚:1.8mm

塑尔热流道系统特点及优势
Features& Advantage

- 模流分析铜牌资质
  Moldflow qualifications
- 分流板及喷嘴材料：瑞典一胜百或上海宝钢
  Material of Manifold and Nozzle

ASSAB BAOSTEEL

- 针阀系统可选择油缸及汽缸，塑尔的阀针及阀针套均采用日本盘起（PUNCH）品牌。
  Valve Gate system,pneumatic & hydraulic

PUNCH INDUSTRY
盘起工业（大连）有限公司

塑尔的加热原件可采用德国Hot set品牌或SURE，保证加热原件的稳定性及寿命。

hotset intelligent heating worldwide

- 塑尔的温控系统从软件到硬件均为塑尔自行研发及生产，拥有20年温控系统经验。
  20 year temperature controlling experience.
- 成熟的热半模系统提供全方位解决方案。
  Hot-Half System.
- 独特内孔抛光技术设备，确保流道内部无死角
  Unique runner polishing technique ensure the cleanness of the manifold

SURE
SHAPING EXCELLENCE

塑尔部分合作伙伴 Strategic Partner

包装行业塑尔部分合作伙伴 Package Industry Strategic Partner

蒙牛 MENGNIU
娃哈哈
P&G
HEP NEXT GENERATION PACKAGING
联昌 CLC
US BABY
ZHONGYA® 中亚机械
DEMARK 德玛克控股集团

汽车行业塑尔部分合作伙伴 Auto Industry Strategic Partner

上海大众汽车 SHANGHAI VOLKSWAGEN
上海通用汽车
Yanfeng Automotive Trim Systems
JAC 江淮汽车
XINGTAI 星泰 excellent team
海泰（浦泰）集团
GEELY
CHEVROLET
KUWE 国威科技
长江汽车电子 Changjiang Automobile Electronic

电子及电气行业塑尔部分合作伙伴 Strategic Partner Electronics and Mobile Phone Industry

Feidiao 飞雕 建筑水电系统集成商
BlackBerry
CHINT 正泰集团
HUAWEI

医疗行业的应用部分合作伙伴 Medical Industry Application Strategic Partner

KDL 康德莱
SPH 上海医药 SHAOHAN PHARMA
上海海昌医用塑胶厂 Shanghai Haichang Medical Plastic Plant
生工® Sangon Biotech
NEST

家电行业塑尔部分合作伙伴 Home Appliances Industry Strategic Partner

FLYCO 飞科®
POVOS 奔腾
美的 Midea
SHANGLING 上菱
Haier 海尔

PC/TV行业塑尔部分合作伙伴 PC/TV Industry Strategic Partner

FLEXTRONICS
Hisense
CHANGHONG 长虹®

生活用品行业塑尔部分合作伙伴 Articles for Daily Use Industry Strategic Partner

XINHAI 新海股份
Namei 纳美
LOCK & LOCK
ASD 爱仕达